Little Doctor

LD-212C

CZ INHALÁTOR KOMPRESOROVÝ LD. *Uživatelský návod.*
LT KOMPRESORINIS INHALIATORIUS LD. *Instrukcja obsługi.*
LV KOMPRESORA INHALATORS LD. *Ekspluatācijas instrukcija.*
EE KOMPRESSOR-INHALAATOR LD. *Kasutusjuhend.*
UA КОМПРЕСОРНИЙ ІНГАЛЯТОР LD. *Інструкція з експлуатації.*

obr. č.1 1. pav. 1. zīm. joon.1 мал.1
ZAKLADNÍČASTÍ PŘISTROJE
PAGRINDINĖS PRIETAISO DALYS
IERĪCES GALVENĀS DAĻAS
SEADME PEAMISED OSAD
ПРИЗНАЧЕННЯ ЧАСТИН ПРИЛАДУ

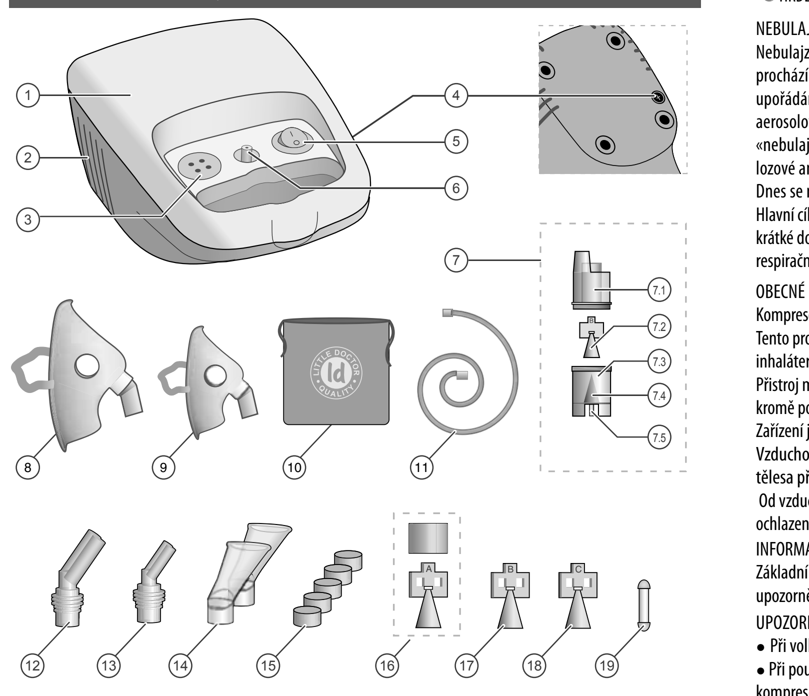

obr. č.2 2. pav. 2. zīm. joon.2 мал.2
POŘADÍ POUŽITÍ
NAUDOJIMO TVARKA
IZMANTOŠANAS KĀRTĪBA
KASUTUSKORD
ПОРЯДОК ВИКОРИСТАННЯ

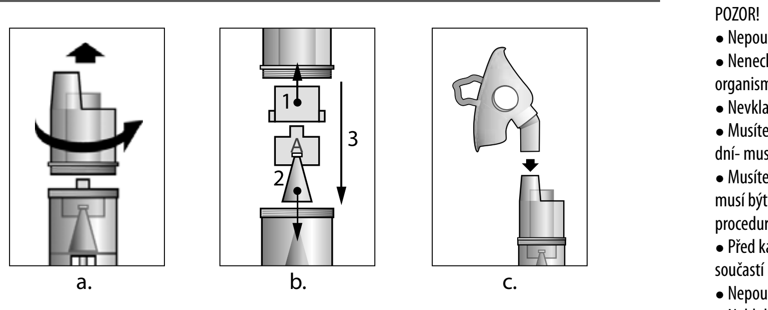

obr. č.3 3. pav. 3. zīm. joon.3 мал.3
V zavislosti na typu postřikovače, častičky různých rozměrů se rozdělují se takto*:
Priklausomai nuo naudojamo purkštuvo tipo, įvairaus dydžio dalelės pasiskirsto aerozolyje tokiu būdu*:
Atkarībā no izmantojamā izsmidzinātāja tipa, dažāda izmēra daļiņas aerosolā tiek sadalītas šādi*:
Sõltuvalt kasutatavast pihusti tüübist, jaotatakse aerosoolides erineva suurusega osakesi järgmiselt*:
В залежності від типу розпилювача, який використовується, частинки різного розміру розподіляються в аерозолі наступним чином*:

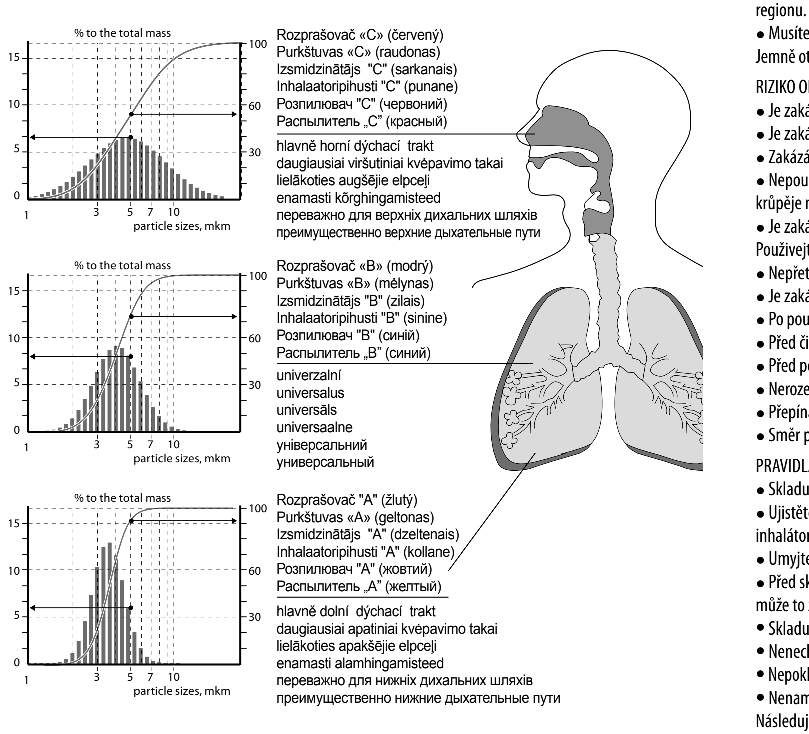

obr. č.4 4. pav. 4. zīm. joon.4 мал.4
Aktivujte dechem nebulajzer.
Įkvėpiu aktyvuojamas nebulaizeris.
Nebulaizeru aktivizē ar ieelpas palīdzību.
Nebulisaator aktiveeritav sissehingamisega.
Активований вдиханням небулайзер.

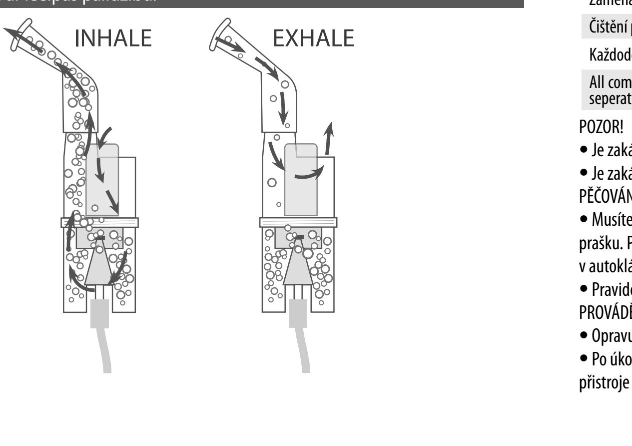

CZ

ZAKLADNÍČASTÍ PŘISTROJE (obr. č.1)

1 KOMPRESOR.
2 SBĚRAČ VZDUCHU.
3 LŮŽKO (HNÍZDO) PRO FILTR.
4 LŮŽKO(HNÍZDO) PRO FILTR S POJÍSTKOU.
5 TUMBLER-SPÍNAČ
6 HRDLO KOMPRESORU.
7 NEBULAJZER LD-N105.
11 HORNÍ ČAST NEBULAJZERU.
12 ROZSTŘIKOVAČ INHALAČNÍ «B» (MODRÝ) LD-N002.
13 TRYSKA.
14 DOLNÍ ČAST NEBULAJZERU.
15 HRDLO NEBULAJZERU.
8 INHALAČNÍ MASKA PRO DOSPĚLÉ LD-N041.
9 INHALAČNÍ MASKA DĚTSKÁ LD-N040.
10 TAŠKA.
11 INHALAČNÍ TRUBICE LD-N051.
12 INHALAČNÍ NASTÁVEC PRO NOS PRO DOSPĚLÉ LD-N058.
13 INHALAČNÍ NASTÁVEC NA NOS PRO DĚTI LD-N059.
14 INHALAČNÍ NÁUSEK.
15 INHALAČNÍ VZDUŠNÍ FILTR.
16 INHALAČNÍ ROZSTŘIKOVAČ «A» (ŽLUTÝ) LD-N001.
17 INHALAČNÍ ROZSTŘIKOVAČ «B» (MODRÝ) LD-N002.
18 INHALAČNÍ ROZSTŘIKOVAČ «C» (ČERVENÝ) LD-N003.
19 POJISTKA 1A 250V.

NEBULAJZEROVÁ TERAPIE-CO JE TO?
Nebulajzer—je to přistroj pro tvorbu a rozprašování aerosolu. Slovo « Nebulajsze»
prochází od latinského slova «Nebula»-(mlha, mrak) a poprvé používalo se v roce 1874 pro označení upořádání, které může transformovat kapalinu do aerosolu pro zdravotní cíli. Jedno z prvních přenosných aerosolových zařízení bylo vyrobeno J. Seles-Girons v Paříži v roce 1859 Nejprvejší
«nebulajzery» používali se jako zdroj energie proudu páry. Platilo to pro inhalace páremi pryskyříc a tuberkulozové antiseptiky.
Dnes se místo názvu « nebulator» často používá termín « Inhalátor».
Hlavní cíl nebulajzerové terapie je doručení do respiračního traktu teraupetické dávky léku jako aerosol během krátké doby Nepřerušovaná tvorba aerosole umožn´uje tvorbu o vysoké koncentraci léku v horních a dolních respiračních traktech a taky v plících po dobu několika minut s malou pravděpodobnosti tvorby vedlejších účinku.

OBECNÉ INFORMACE
Kompresorový inhalátor LD je předurčen pro lečbu respiračního traktu a plíc aerosolem z léků v nemocnicích a doma. Tento provozní předpis je předručen pro pomoc uživateli pro bespečné a efektivné použití kompresorového inhaláteru LD.
Přistroj musí být využíván v souladu s pravidly, obsaženými v teto přiručce, a nesmí být užíván pro jiné účely, kromě popsaných tady. Měli byste vážně číst a pochopit tento informace LD.
Zařízení je funkčně komponovano vzduchovým kompresorem a nebulajzerem, (kde se používá aerosol) Vzduchový kompresor, zapínač/ vypínač z elektrické sitě, včetně vzduchového filtru jsou soustředěny do tělesa přistroje.
Od vzduchového kompresoru stlačený vzduch přes trubici jde do nebulajzeru, kde se vytvořuje aerosol. Pro ochlazení kompresoru v trup přistroje nucené dodavá vzduch.

INFORMACE O TECHNICE BESPEČNOSTÍ
Základní pravidla používání přistroje. Pro zajištěnízabezpečení by mělo nasledovat hlavnípravidla, včetně upozornění, popsáné vtentoinstrukce.

UPOZORNĚNÍ
• Při volbě režimu davejte pozor na doporučené vašeho lékaře nebo autorizovaného lékařského pracovníka.
• Při použití je zakázáno zakrývat přistroj přikrývkou nebo ručníkem. Může tím dojít k přehřátí a k poruše v praci kompresoru.
• Nepoužívejte přistroj v místech, kde jsou hořlavé plyny a páry.
• Nepoužívejte k rozprašování v nebulajzeru minerální vodu.
• Po použití odstran´te všechny zbytky z nádoby inhalačních roztoku. Použivejte vždy novou dávku léků.
• Neopouštějte přistroj nebo ho součastí tam, kde mohou být extremní teploty nebo přepady vlhkosti-například v dopravním prostředku, během v horkých nebo chladnýh měsících roku, nebo pod přimým sluncem.

POZOR!
• Nepoužívejte přistroj déle než 20min., počkejte 40 min před ho opětovným použitím.
• Nenechávejte přistroj bez kontroly, pokud provádíte procedury pro děti, nebo lidi s porušeními funkcimi organismu, a taky a taky v jejích přítomnosti.
• Nevkladejte cizí předměty do kompresoru.
• Musíte přesvědčit se, že vzduchový filtr je čistý. Jestli filtr vyměnil svou barvu, nebo se nepoužival během 60 dní- musíte ho vyměnit na nový.
• Musíte přesvědčit, že celý komplet Nebulajzera spravně sestaven včetně vzduchového filtru. Inhalační trubice musí být připojena k kompresoru a ke kompletu Nebulajzera. Jestli inhalační trubice připojena špatně, během procedury z trubici může vycházet vzduch.
• Před každým použitím zkontrolujte kompresor –(hlavní přistroj)- a současti Nebulajzera. Musíte přesvědčit, že součastí nemají žadné poruchy, inhalační nastávec a trubice nejsou ucpané a kompresor správně funguje.
• Nepoužívejte přistroj, jestli inhalační trubice je skroucená.
• Neblokujte víko vzduchvého filtru.
• Zakázáno smostatně měnit nástavec nebo jinou část v kontejneru nebo další detaily v kompletu Nebulajzeru.
• Nedávejte víc než 10 ml.roztoku do objemnosty.
• Nepoužívejte přistroj při teplotě víc než 40˚C.
• Nenaklánějte komplet Nebulajzera pod úhlem větším než 45˚. Protože potom se roztok může dostat se do úst.
• Zakázáno třást komplet Nebulajzeru při použití přistroje
• Chrán´te kompresor nebo jeho část od úděrů, například před pádem na podlahu.
• Přistroj předurčen pro lékařské použití pouze pro lidi.
• Je zakázáno rozebírat přistroj nebo samostané opravovat žadnou část.
• Musíte používat přistroj jenom pro lékařské účely v souladu s předpisy. Je zakázáno používat příslušenství, které nedoporučuje výrobce.
• Při likvidace přistroje a jeho částí, a taky dálší příslušenství dodržujte se pravidel pro likvidace ve vašem regionu. Nesprávná likvidace může vést k znečištění životního prostředí.
• Musíte se přesvěsčit, že inhalační trubice připevněna k kompresoru (hlavnímu přistroju) a do části Nebulajzeru. Jemně otočte inhalační trubicu a vložte jí pěvně do lůžka, aby nedošlo k jejímu odpojení během lečebné procedury.

RIZIKO OD NEBESPĚČÍ ELEKTRICKÝM PROUDEM
• Je zakázáno použití přistroj, pokud je jeho kabel vlhký.
• Je zakázáno připojení a odpojení přistroje, k sití pokud vaše ruce jsou vlhké.
• Zakázáno ponořovat kompresor (hlavní přistroj) do vody nebo do jiných tekutin.
• Nepouštějte krůpěje nebo jiné tekutiny na kompresor, který je vodotěšný. Pokud na přistroj se dostanou vodní krůpěje musíte hned vypnout napájení přistroj ze sítě a osušit přistroj měkkým hadříkem.
• Je zakázáno používat a skladovat přistoj ve vlhkích místnostech nebo venku mimo vnitřní prostory (interiéru). Používejte přistroj jenom při doporučené provozní teplotě a vlhkosti.
• Nepřetěžujte elektrické zásuvky. Připojte zařízení k sití jenom s požadovaním napětím.
• Je zakázáno používat prodlužovácí elektrický kabel, vložte kabel přimo do elektrické zásuvky.
• Po použítí přistroje odpoje přistroj od sitě. Nenechávejte bez dozoru přistroj, zapnuty v sítí.
• Před čištěním přistroju musíte odpojit přistroj od sití.
• Před použitím příslušenství si důkladně přečtite instrukce.
• Nerozestavujte zařízení ME tak, aby toto zařízení vadilo praci.
• Přepínač napájení používá pro odpojení přistroje od sítě.
• Směr pohybu páčky přepínače musí odpovídat IEC 60447.

PRAVIDLA ÚDRŽBY A SKLADOVÁNÍ
• Skladujte přistroj mimo dosah dětí. Přistroj obsahuje malé části, které by mohly děti spolknout.
• Ujistěte se, že na přístroji a na příslušenství není žádný dezinfekční prostředek. Po dezinfekci příslušenství inhalátoru opláchněte čistou teplou tekoucí vodou.
• Umyjte příslušenství inhalátoru po každém použití. Osušte příslušenství ihned po umytí.
• Před skladováním očistěte vzduchovou hadici od zbytků inhalačních roztoků nebo léčivých přípravků. Jinak může to způsobit infekční onemocnění.
• Skladujte přístroj a jeho příslušenství v čistém, bezpečném místě.
• Nenechávejte nástavce inhalátoru s léčivým přípravkem v nádobce pro léčivé přípravky.
• Nepokládejte ani se nepokoušejte sušit přístroj, jeho příslušenství nebo nástavce inhalátoru v mikrovlnné troubě.
• Nenamotávejte napájecí kabel kolem kompresoru (hlavní jednotky).
Následující úkony údržby a oprav mohou provádět jak uživatelé, tak i výrobci nebo distributoři.

SERVISNÍ OBSLUHOVÁNÍ A PÉČE	ODPOVĚDNÁ OSOBA
Zaměna inhalační trubici	Operátor
Zaměna nástavcu na nos	Operátor
Zaměna vzduchového filtru	Operátor
Čištění povrchu přistroje	Operátor
Každodenní péče a dezinfekce	Operátor
All components which need to be repaired or changed by seperating the device	Autorizování servisní centrum distributora nebo výrobce

POZOR!
• Je zakázáno modifikovat přistroj bez licenzie od výrobce.
• Je zakázáno provádět technickou obsluhu a chod po dobu používání pacientem.

PĚČOVÁNÍ A LIKVIDACE
• Musíte pravidelně čistit přistroj a příslušenství 3% roztokem peroxidu vodíku s přidaním k němu 0,5% pracího prašku. Po čištění Nebulajzer musíte vymýt pod proudem čisté vody. Náusky a nástavci na nosy potřebují vyvaření v autoklávu při teplotě do +150°C. Po umýtí osušte přistroj měkkým harříkem.
• Pravidelně kontrolujte stav znečištění filtru a v případě potřeby jej vyměňte. VÝMĚNU FILTRU DOPORUČUJEME PROVÁDĚT NEJMÉNĚ JEDNOU ZA ROK.
• Opravujte přistroji jenom v autorizovaných opravnách.
• Po úkončení zaručení doby musíte pravidelně provádět technické prohlídky přistroje. Bude-li potřeba likvidace přistroje –proved´te ji podle pravidel určených pro likvidace ve vašem regionu. Zvláštní podmínky výrobec nemá.

POŘADÍ POUŽITÍ
Připrava zařízení pro inhalaci.
DŮLEŽITĚ! Před prvním požitím přistroje musíte ho důkladně vyčistit, podle rekomendace v bodu 1 oddílu «Udržování, skladování, oprava a likvidace».
1. Inhalator musí být před vami na stole a musí být vypnutý.(přepínač musí být v poloze «0», a elektrická šn´ura není připojena k elektrické síti.
2. Sejměte horní čast Nebulajzeru, a otočte jí doleva (obr. č.2.a).
3. Nainstalujte požadovaný rostřikovač.
V komplektace od výrobce v Nebulajzeru musí být rozstřikovač «B» modré barvy, který dělá velký efekt na celý rozpirační trakt.
Pro nejefektivnějšího působení léků pro horní rozpirační trakt nastavte na místo modrého rozstřikovače postřikovač «C» červené barvy.
Pro nejefektivnejšího působení na dolní
rozpirační trakt –rozstřikovač «A» žlute bvarvy, který má 2 části(viz. kr.č 2.b, čisla udavájí pořadí montáže). Grafy diferenciální distribuce velikosti častic jsou na kr. Č.3.
4. Nalijte do dolní části nebulajzera inhalační roztok. Dávkování nemusí být více než máte rekomendace od vašího lekáře.
Množství roztoku nastavte podle risek na tělese přistroje
Maximalní objem kapacity je 10 ml.
5. Připěvněte na Nebulajzeru horní čast –otočitě jí vpravo do zastávky.
6. V zavislosti na tipu inhalace k horní časti Nebulajzeru připojtě náustek nebo nástavec pro nos, nebo mask.2.c).
Nebulajzer musí mít vertikalnou polohu.
DŮLEŽITĚ: Každý pacient musí mít vlastný náustek, nástavec pro nos nebo masku.
7. Připojte elektrický kabel k sítí.
8. Připojit jeden konec inhalační trubici k hrdlu kompresoru, a druhý konec k hrdlu nebulajzeru.
9. Zapnitě inhalator a přepněte přepinač do polohy «I» PŘISTROJ JE HOTOV PRO INHALACE.

PROVEDENÍ INHALACE
Trvání jedné inhalace by neměla převyšovat 20 minut. Dobu trvání inhalace konzultujte z vaším ošetřujícím lékařem.
Během procedury inhalace bud´te v klidném stávu a relaxujte. Musíte pomalu a hluboce dýchat, aby přistroj plnil dobře Vaše plice a dosáhl hlubokých koutků průdušek.
Držte na okamžik svůj dech, a pak pomalu vydechujte. Nedýchejte rychle a často.
Dělejte pauzy, jestli budete to potřebovat.

AKTIVUJTE DECHEM NEBULAJZER (obr. č.4)
Unikátní konstrukce nebulajzeru –spojené z inhalačnimi prostory správnou funkci proudění vzduchu při vdechu a výdechu. To dává možnost při vdechu dodavat proudění vzduchu z největší koncentrace aerosolu, a při výdechu dostat nejmenší snížení ztrát aerosolu.
Účinnost inhalace s použitím aktivizováného vdechu v nebulajzeru vyrázně stoupá.

KONEC INHALACE
Po tom, jak inhalační roztok spotřebován nebo vypršela platnost ingalace podle rady lekáře-vypnite přistroj a zkuste přepnout přepínač v polohu «O» a vyjměte zástrčku elektrické šn´ûry ze zásuvky.
Po inhalace dychejte kratkou dobu čerstvým vzduchem pro zlepšení lečebního efektu.
Po každé proceduře zbytky léku musejí být odstranšny. Musíte očistit a umýt přistroj podle rady v p.1 oddílu "Udřování, skladování, oprava a likvidace".

TECHNICKÉ VLASTNOSTI

Provedení	LD-212C
Druh	Kompresorový
Napájení	AC 230B, 50hertz
Příkon	190VA
Maximální tlak	210kPa~400kPa
Rozsah volného průtoku	≥7L/min
Inhalační tlak	60kPa~180kPa
Úroven´ hluku	~51 dB*
Objem inhalačního roztoku	10ml
Produktivita aerosolu cca	
Inhalační rozprašovač «A» LD-N001 Inhalační rozprašovač «B» LD-N002 Inhalační rozprašovač «C» LD-N003	0.3 ml/min* 0.4 ml/min* 0.5 ml/min*
Střední velikost aerosolevých částic (MMAQ)	
Inhalační rozprašovač «A» LD-N001 Inhalační rozprašovač «B» LD-N002 Inhalační rozprašovač «C» LD-N003	3.5 mkm* 4.0 mkm* 5.0 mkm*
Max. Pracovní doba	20 minutes
Doba ochlazení	40 minutes

Podmínky používání přistroje	
teplota, °C relativní vlhkost, % Rh/ atmosférický tlak	10°C ~ 35°C 15%-80% 86~106 kPa
Podmínky skladování a dopravy	
teplota, °C relativní vlhkost, % Rh/ atmosférický tlak	-20°C ~ 40°C 15%-95% 50~106 kPa
Celkové rozměry (kompresor)	130x95x205 mm
Hmotnost (kompresor)	~1300 g
Úrovně znečištění	stupeň 2
Třída přepětí	třída II
Velké výšky (m)	2000m
Rok Výroby	Rok a měsíc výroby jsou označeny v sériovém čísle po symbolu «A». Sériové číslo je úmístěno na dolní části tělesa přistroje.

OPISANIE SYMBOLI:
CE0123 Soulad Direktivě 93/42/EEC
EC REP Zplnomocněný zástupce v EU
Výrobce
Značka shody Ukrajiny
Důležité: Přečtěte si návod
Chránit před vlhkostí
Třída ochrany II
Výrobek typu BF
Podmínky skladování, přepravy a použití
SN Sériové číslo

Datum vydání teto smlouvy pro použití uvedení na poslední stránce jako EXXXYYMM/NN kde YY-rok, MM-měsíc, NN-číslo redakce. Technické charakteristiky mohou se měnit bez předběžného upozornění pro zlepšení jakosti provozních vlastnosti a jaskosti výrobku.

VYHLEDÁVÁNÍ A ODSTRNˇOVÁNÍ PORUCH
V přistroju mohou vzniknout problemy při zapojení k síti:
• Vypněte pomocí přepínače napájení. Připojte napájecí adaptér k elektrické síti. Zapněte přístroj.
Po zapnutí přístroje se inhalační mlžina neobjevila nebo její úroveň není dostatečná:
• Přidejte požadované množství předepsaného léku do nádobky pro léčivé přípravky.
• Před použitím se ujistěte, že přístroj je sestaven správně a příslušenství inhalátoru je řádně nasazeno.
• Držte přístroj správně. Úhel sklonu inhalátoru nesmí překročit 45 stupňů.
• Ujistěte se, že hadice je řádně připojena ke kompresoru a inhalátoru.
• Ujistěte se, že vzduchová hadice je roztažena, není zkroucená ani ohnutá. Zkontrolujte, zda není vzduchová hadice poškozená. V případě poškození musí být hadice vyměněna.
Přístroj je příliš horký:
• Nezakrývejte kompresor během používání přístroje. Vypněte přístroj. Vyčkejte 40 minut, než přístroj znovu použijete.

ZÁRUČNÍ PODMÍNKY
Záruka se neplatí na lekařské materiály- masky, náusky, trubici atd.

SERTIFIKACE A STÁTNÍ REGISTRACE
Výroba přistrojů je provaděna podle mezinrodního standardu ISO 13485. Přistroj je v souladu z Evropskou Direktivou MDD 93/42/EEC, mezinrodního standardu EN 980, EN 1041, EN 1060-1, EN 1060-3, EN 10601-1-2, ISO 14971.

Vyrobeno pod kontrolou a pro Little Doctor International (S) Pte. Ltd. (7500A BEACH ROAD #11-313 THE PLAZA SINGAPORE 199591, adresa pro korespondenci: Yishun Central P. O. Box 9293 Singapore 917699).

Výrobce: Little Doctor Electronic (Nantong) Co. Ltd. (No. 8, Tongxing Road Economic & Technical Development Area, 226010 Nantong, Jiangsu, People's Republic of China).

Distributor v Evropské unii: Little Doctor Europe Sp. z o. o. (57G Zawila Street, 30-390 Kraków, Poland, phone: +48 12 2684746, 12 2684747, fax: +48 12 268 47 53, e-mail: biuro@littledoctor.pl)

Více informací najdete na www.littledoctor.sg

* - Měřeno společností Little Doctor International (S) Pte. Ltd.

LT

PAGRINDINĖS PRIETAISO DALYS (1. pav.)

1 KOMPRESORIUS.
2 ORO ĖMIKLIS.
3 FILTRO SKYRIUS.
4 LIZDAS SU SAUGIKLIU.
5 PERJUNGIKLIS.
6 KOMPRESORIAUS ŠTUCERIS.
7 NEBULAIZERIS LD-N105.
11 VIRŠUTINĖ NEBULAIZERIO DALIS.
12 INHALIACINIS PURKŠTUVAS „B" (MĖLYNAS) LD-N002.
13 TŪTELĖ.
14 APATINĖ NEBULAIZERIO DALIS.
15 NEBULAIZERIO ŠTUCERIS.
8 INHALIACIJOS KAUKĖ SUAUGUSIEMS LD-N041.
9 INHALIACIJOS KAUKĖ VAIKAMS LD-N040.
10 KREPŠYS.
11 INHALIACINIS VAMZDELIS LD-N051.
12 ANTGALIS INHALIACIJAI PER NOSĮ SUAUGUSIEMS LD-N058.
13 ANTGALIS INHALIACIJAI PER NOSĮ VAIKAMS LD-N059.
14 INHALIACINIS KANDIKLIS.
15 INHALIACINIS FILTRAS.
16 INHALIACINĮ PURKŠTUVAS „A" (GELTONAS) LD-N001.
17 INHALIACINĮ PURKŠTUVAS „B" (MĖLYNAS) LD-N002.
18 INHALIACINIS PURKŠTUVAS „C" (RAUDONAS) LD-N003.
19 SAUGIKLIS 1A 250V.

NEBULAIZERINĖ TERAPIJA – KAS TAI?
Nebulaizeris – tai prietaisas, skirtas sukurti ir išpurkšti aerozolį. Žodis „nebulaizeris" kilęs iš lotynų žodžio „nebula" (rūkas, debesėlis) ir pirmą kartą buvo pavartotas 1874 metais pavadinti prietaisą, kuriame skysta medžiaga virsta aerozoliu medicinos tikslais. Vieną iš pirmų portatyvių „aerozolinių prietaisų" sukūrė J. Sales–Girons Paryžiuje 1859 metais. Pirmuose nebulaizeriuose energijos šaltiniu buvo garų srovė. Jie buvo naudojami tuberkulioze sergančių ligonių inhaliacijai dervų ir antiseptikų garais. Šiuo metu vietoje žodžio „nebulaizeris" dažnai naudojamas žodis „inhaliatorius".
Nebulaizerine terapija - aerozolio formos gydomosios preparato dozės tiekimas per kvėpavimo takus per trumpą laiką. Dėl nepertraukiamo aerozolio pateikimo kelių minučių bėgyje susidaro didelė vaistinės medžiagos koncentracija viršutiniuose, apatiniuose kvėpavimo takuose ir plaučiuose. Pašalinių efektų tikimybė yra maža. Atitinkamai, pasiekiama efektyvi bronchodilatacija (bronchų išsiplėtimas), nėra poreikio gydyti stacionare arba sumažėja stacionarinio gydymo trukmė. Kompanija Little Doctor International (S) Pte. Ltd. siūlo Jums pasinaudoti inhaliatoriumi LD-212C, kurio skiriamasis bruožas yra galimybė naudoti platų vaistinių preparatų spektrą, mažą tirpalo inhaliacijai kiekį, patikimumas ir naudojimo paprastumas. Mes dėkojame Jums už Jūsų pasirinkimą.

BENDRA INFORMACIJA
Kompresorinis inhaliatorius LD skirtas gydyti kvėpavimo takų ir plaučių ligas vaistinių preparatų tirpalų aerozoliais gydymo įstaigose ir namuose. Ši Instrukcija skirta suteikti naudotojui pagalbą saugiai ir efektyviai eksploatuojant kompresorinį inhaliatorių LD. Prietaisą būtina naudoti pagal šios Instrukcijos taisykles, jo negalima naudoti Instrukcijoje nenurodytiems tikslams. Svarbu perkaityti visą Instrukciją ir suprasti jos turinį. Funkcionaliai prietaisą sudaro oro kompresorius ir nebulaizeris (aerozolio susidarymo kamera). Oro kompresorius, maitinimo įjungiklis/išjungiklis ir oro filtras patalpinti viename korpuse. Nuo oro kompresoriaus suspaustas oras per vamzdelį tiekiamas į nebulaizerį, kur susidaro aerozolis. Kompresoriui ataušinti į prietaiso korpusą priverstiniu būdu tiekiamas oras

SAUGUMO TECHNIKOS INFORMACIJA
Šio prietaiso tinkamo naudojimo tikslais laikykitės pagrindinių saugumo taisyklių, įskaitant visų šioje instrukcijoje pateiktų įspėjimų.

DĖMESIO
• Renkantis gydymo režimą laikykitės Jūsų šeimos gydytojo arba licencijuoto medicinos darbuotojo rekomendacijų.
• Prietaiso naudojimo metu neužklokite jo antklode, rankšluosčiu arba kitais daiktais. Tai gali sukelti kompresoriaus perkaitimą ir gedimą.
• Nenaudokite prietaiso sąlygose, kur gali susidaryti degios dujos arba garai.
• Nenaudokite purškimui nebulaizeryje mineralinio vandens.
• Po naudojimo pašalinkite visus likučius iš talpos preparatams, Visada naudokite naują vaistų porciją.
• Nepalikite prietaiso arba jo dalių vietose, kur juos gali veikti ekstremalios temperatūros arba drėgnumo svyravimai, pavyzdžiui transporto priemonėje karštu arba šaltu metų laiku, arba po tiesioginių saulės spindulių.

ATSARGIAI
• Nenaudokite prietaiso be pertraukos ilgiau, kaip 20 minučių; palaukite 40 minučių prieš naudojant jį kitą kartą.
• Nepalikite prietaiso be priežiūros, kai jis naudojamas kūdikių, vaikų arba žmonių su organizmo funkcijų sutrikimais terapijai, taip pat kai jis yra šalia jų.
• Nekiškite į kompresorių pašalinių daiktų.
• Įsitikinkite, kad oro filtras yra švarus. Jei pasikeitė filtro spalva arba jis buvo naudojamas ilgiau, kaip 60 dienų, jį reikia pakeisti.
• Įsitikinkite, kad nebulaizerio komplektas surinktas teisingai, oro filtras įtaisytas tinkamai, o inhaliacinis vamzdelis teisingai pajungtas prie kompresoriaus ir nebulaizerio komplekto. Neteisingai pajungus inhaliacinis vamzdelis gali leisti orą.
• Kiekvieną kartą prieš naudojant apžiūrėkite kompresorių (pagrindinį prietaisą) ir nebulaizerio dalis. Įsitikinkite, kad jie nėra pažeisti, antgalis ir inhaliacinis vamzdelis nėra užteršti, o kompresorius veikia tinkamai.
• Neblokuokite oro filtro dangtį.
• Nekeiskite atmuštuvo, antgalio preparatui skirtoje talpoje, arba bet kurios kitos detalės nebulaizerio komplekte.
• Nepilkite į talpa daugiau, kaip 10 ml preparato.
• Neeksploatuokite prietaiso, jei temperatūra yra aukštesnė, kaip 40˚C.
• Nenulenkite nebulaizerio komplekto didesniu, kaip 45˚kampu. Vaistinis preparatas gali patekti į burną.
• Nekratykite nebulaizerio komplektą prietaiso naudojimo metu.
• Saugokite kompresorių arba bet kurį priedą nuo stiprių smūgių, pavyzdžiui, nuo kritimo ant žemės.
• Prietaisas skirtas naudoti tik žmonėms gydymo tikslais.
• Draudžiama ardyti prietaisą arba patiems remontuoti bet kurią jo dalį arba priedą.
• Naudokite prietaisą tik šioje instrukcijoje nurodytais tikslais. Nenaudokite gamintojo nerekomenduojamų priedų.
• Utilizuojant prietaisą, jo dalis, komponentus, taip pat papildomus priedus būtina vadovautis atitinkamais Jūsų regione galiojančiais reglamentais. Netinkamai utilizuojant Jūs galite užteršti aplinką.
• Įsitikinkite, kad inhaliacinis vamzdelis patikimai pritvirtintas prie kompresoriaus (prie pagrindinio prietaiso), nebulaizerio dalių, kad jo tvirtinimas nėra atpalaidavęs. Lengvai pasukite inhaliacinį vamzdelį įdedant jį į jungtis, kad jis neatsijungtų naudojimo metu.

PAŽEIDIMO ELEKTROS SROVE RIZIKA
• Draudžiama naudoti prietaisą, jei jo maitinimo laidas yra drėgnas.
• Draudžiama įjungti maitinimo laidą į tinklą arba išjungti iš jo drėgnomis rankomis.
• Nepanardinkite kompresoriaus (pagrindinio prietaiso) į vandenį arba kitus skysčius.
• Neleiskite, kad vandens arba kitų skysčių purslai patektų ant kompresoriaus. Šios dalys nėra nepralaidžios vandeniui. Patekus purslams būtina nedelsiant išjungti elektros maitinimą ir sausai nušluostyti prietaisą marlės arba kito minkšto absorbuojančio audinio šluoste.
• Nenaudokite ir nelaikykite prietaiso drėgnose vietose arba patalpose. Naudokite jį tik esant leidžiamai darbinei temperatūrai ir leistinam drėgnumui.
• Neperkraukite kištukinių elektros maitinimo lizdų. Įjunkite prietaisą tik į atitinkamos įtampos tinklą.
• Nenaudokite ilgiklių. Įjunkite elektros maitinimo laidą tiesiogiai į kištukinį elektros maitinimo lizdą.
• Išjunkite prietaisą iš elektros tinklo po naudojimo. Nepalikite be priežiūros įjungto į tinklą prietaiso.
• Išjunkite maitinimo laidą iš elektros tinklo prieš valant prietaisą.
• Prieš naudojant papildomus priedus perskaitykite visą instrukcijos turinį.
• Maitinimo perjungiklis naudojamas išjungti prietaisą nuo elektros maitinimo tinklo
• Nedėkite įrangos tokiu būdų, kad ji kliudytų naudotis išjungimo prietaisu.
• Maitinimo perjungiklio svirties judėjimo kryptis turi būti padėtyje IEC 60447.

TECHNINIS APTARNAVIMAS IR LAIKYMAS
• Laikykite prietaisą vaikams nepasiekiamoje vietoje. Prietaise yra smulkių detalių, kurias vaikai gali nuryti.
• Nepalikite valymo priemonės likučių nebulaizerio dalyse. Po dezinfekcijos praplaukite jo dalis švariu karštu vandentiekio vandeniu.
• Plaukite nebulaizerio dalis po kiekvieno naudojimo. Išdžiovinkite dalis iš karto po plovimo.
• Nelaikykite inhaliacinio vamzdelio su drėgmės arba preparato likučiais viduje. Tai gali sukelti infekciją dėl bakterijų dauginimosi.
• Laikykite prietaisą ir jo dalis švarioje saugioje vietoje.
• Nekilnokite ir nepalikite nebulaizerio, kai preparatui skirtoje talpoje yra gydomojo preparato.
• Nedėkite ir nebandykite džiovinti prietaisą, nebulaizerio sudedamąsias dalis ir priedus mikrobangų krosnelėje.
• Nevyniokite maitinimo laido aplink kompresoriaus (pagrindinio prietaiso).
Toliau nurodyti operatoriaus, gamintojo arba distributoriaus atliekamo techninio aptarnavimo ir remonto rūšys.

SERVISO APTARNAVIMAS IR PRIEŽIŪRA	ATSAKINGAS ASMUO
Inhaliacinio vamzdelio pakeitimas	Operater
Uždedamosios dalies pakeitimas	Operater
Oro filtro pakeitimas	Operater
Prietaiso paviršiaus valymas	Operater
Kasdienė priežiūra ir dezinfekcija	Operater
Sudedamosios dalys, kurių remontas arba keitimas galimi tik išardžius prietaisą	Distributoriaus arba gamintojo autorizuotas serviso centras

ATSARGIAI:
• Draudžiama modifikuoti šį prietaisą neturint gamintojo licencijos.
• Draudžiama atlikti techninį aptarnavimą ir priežiūrą, kaipacientas naudoja prietaisą.

PRIEŽIŪRA IR UTILIZAVIMAS
• Reguliariai valykite prietaisą ir visus priedus. Rekomenduojama apdoroti visus priedus 3% vandenilio peroksido ir 0,5% detergento (pavyzdžiui, skalbimo miltelių) tirpalu. Po to nebulaizerį reikia praplauti po gausiai tekančio vandens srove. Įdėklus burnai ir antgalius galima apdoroti išvirinant 10 minučių arba autoklavuojant 150°C temperatūroje. Po apdorojimo nušluostykite visas prietaiso dalis minkšta šluoste.
• Reguliariai tikrinkite, ar neužsiteršė filtras, esant poreikiui pakeiskite jį. REKOMENDUOJAMA KEISTI FILTRĄ NE REČIAU, KAIP VIENĄ KARTĄ PER METUS.
• Remontuokite prietaisą tik autorizuotose centruose.
• Suėjus garantiniam eksploatavimo terminui būtina periodiškai kreiptis į autorizuotus remonto servisus, kad patikrinti prietaiso techninę būklę. Utilizuojant prietaisą vadovaukitės Jūsų regione galiojančiu reglamentu. Specialių prietaiso utilizavimo sąlygų gamintojas nenustatė.

NAUDOJIMO TVARKA
Prietaiso paruošimas inhaliacijai
SVARBU: Prieš naudojant prietaisą pirmą kartą būtina jį pilnai išvalyti, kaip nurodyta skyriaus „PRIEŽIŪRA, LAIKYMAS, REMONTAS IR UTILIZAVIMAS".
1. Pastatykite prietaisą ant stalo priešais savęs. Įsitikinkite, kad prietaisas yra išjungtas (maitinimo perjungiklis padėtyje „0"), o elektros maitinimo laidas nėra pajungtas prie elektros tinklo.
2. Nuimkite viršutinę nebulaizerio dalį, pasukdami ją prieš laikrodžio rodyklę (2.a pav.).
3. Uždėkite reikiamą purkštuvą. Pagal gamyklos komplektavimą nebulaizerio viduje uždėtas mėlynos spalvos purkštuvas „B", kuris yra veiksmingas visiems kvėpavimo takams.
Jei pageidaujate efektyvesnio vaistinių medžiagų poveikio viršutiniams kvėpavimo takams, vietoje mėlynos spalvos purkštuvo uždėkite raudonos spalvos purkštuvą „C".
Efektyvesniam poveikiui apatiniams kvėpavimo takams – geltonos spalvos purkštuvą „A", kurį sudaro dvi dalys (2.b pav., skaičiais rodoma surinkimo tvarka). Dalelių dydžių pagal masę diferencinio pasiskirstymo grafikai skirtingiems purkštuvams pavaizduoti 3. pav.
4. Įpilkite į apatinę nebulaizerio dalį inhaliacinį tirpalą. Dozavimas neturi viršyti Jūsų gydytojo rekomenduotą dozavimą. Tirpalo kiekis nebulaizeryje nustatomas pagal žymes ant korpuso. Maksimalus talpos tūris yra 10 ml.
5. Pritvirkinkite ant nebulaizerio viršutinę dalį, pasukdami ją pagal laikrodžio rodyklę iki atramos.
6. Priklausomai nuo inhaliacijos tipo, tiesiogiai prie viršutinės nebulaizerio dalies įtaisykite arba kandiklį, arba nosies antgalį, arba kaukę (2.c pav.).
Nebulaizerį laikykite vertikaliai.
SVARBU: Kiekvienam pacientui rekomenduojama naudoti individualų kandiklį, kaukę ir/arba nosies antgalį.
7. Įjunkite maitinimo laidą į elektros tinklą.
8. Prijunkite vieną inhaliacinio vamzdelo galą prie kompresoriaus štucerio, kitą – prie nebulaizerio štucerio.
9. Įjunkite inhaliatorių, perjungdami maitinimo perjungiklį į padėtį «I». Prietaisas paruoštas atlikti inhaliaciją.

INHALIACIJOS ATLIKIMAS
Vieno gydymo seanso trukmė negali viršyti 20 minučių. Pasikonsultuokite su Jūsų šeimos gydytoju dėl inhaliacijos procedūros trukmės.
Inhaliacijos metu būkite visada ramūs ir atsipalaidavę. Kvėpavimas turi būti lėtas ir gilus, kad preparatas gerai užpildytų plaučius ir pasiektų gilias bronchų sritis.
Trumpam sulaikykite kvėpavimą, po to lėtai iškvėpkite. Nesistenkite kvėpuoti per dažnai. Darykite pauzes, jei jaučiate tokį poreikį.

ĮKVĖPIU AKTYVUOJAMAS NEBULAIZERIS (4. pav.)
Speciali nebulaizerio konstrukcija – tam tikru būdu sujungto kameros – užtikrina skirtingus oro srautų kelius įkvėpus ir iškvėpus.
Šios konstrukcijos dėka įkvėpus oro sraute aerozolio koncentracija yra didesnė, o iškvėpus – mažinamas aerozolio praradimas. Inhaliacijos efektyvumas naudojant įkvėpiu aktyvuojamą nebulaizerį žymiai didesnis.

INHALACIJOS PABAIGA
Išnaudojus inhaliacinį tirpalą arba suėjus gydytojo rekomenduojamam inhaliacijos laikui išjunkite prietaisą perjungdami elektros maitinimo perjungiklį į padėtį „0" ir ištraukite elektros maitinimo laido kištuką iš kištukinio lizdo.

PAGRINDINĖS TECHNINĖS CHARAKTERISTIKOS

Modelis	LD-212C
Type	Kompresorinis
Elektros įtampa	AC 230V, 50Hz
Energijos sąnaudos	190VA
Maksimalus slėgis	210kPa~400kPa
Laisvojo srauto diapazonas	≥7L/min
Inhaliacinis slėgis	60kPa~180kPa
Triukšmo lygis	~51 dB*
Talpos inhaliaciniam tirpalui tūris	10 ml
Aerozolio paruošimo našumas, apytiksliai	
inhaliacinis purkštuvas «A» LD-N001 inhaliacinis purkštuvas «B» LD-N002 inhaliacinis purkštuvas «C» LD-N003	0.3 ml/min* 0.4 ml/min* 0.5 ml/min*
Particle size (MMAD)	
inhaliacinis purkštuvas «A» LD-N001 inhaliacinis purkštuvas «B» LD-N002 inhaliacinis purkštuvas «C» LD-N003	3.5 mkm* 4.0 mkm* 5.0 mkm*
Maksimali nepertraukiamo darbo trukmė	20 minučių

Aušinimo laikas	40 minučių
Prietaiso eksploatavimo sąlygos	
temperatūra, drėgnumas/ atmosferos slėgis	10°C ~ 35°C 15%-80% / 86~106 kPa
Transportas ir sandėliavimas	
temperatūra, drėgnumas/ atmosferos slėgis	-20°C ~ 40°C 15%-95% / 50~106 kPa
Gabaritiniai matmenys (kompresorius)	130x95x205 mm
Komplekto (kompresorius)	~1300 g
Taršos lygiai	laipsniai 2
Viršįtampių klasė	klasė II
Dideli aukščiai (m)	2000m
Pagaminimo metai	Paminimo metai ir mėnuo nurodyti serijos numeryje, kaip simbolis „A". Serijos numeris nurodytas apatinėje prietaiso korpuso dalyje

SIMBOLIŲ REIKŠMĖ:
CE0123 Atitinka Direktyvą 93/42/EEC
EC REP Įgaliotasis atstovas ES
Gamintojas
Ukrainos atitikties ženklas
Svarbu: Perskaitykite instrukciją
Saugoti nuo drėgmės
II saugumo klasė
BF tipo prietaisas
Sandėliavimo, transportavimo ir naudojimo sąlygos
SN Serijos numeris

Šios Eksploatavimo instrukcijos redagavimo data nurodyta paskutiniame puslapyje, kaip EXXX/YYMM/NN, kur YY – metai, MM –mėnuo, NN – redagavimo numeris.
Siekiant pagerinti gaminio technines savybes ir kokybę techninės charakteristikos gali būti keičiamos iš anksto nepranešus.

GEDIMŲ NUSTATYMAS IR ŠALINIMAS
Prietaisas neįsijungia. Galimos priežastys:
• Išjunkite maitinimo jungiklio pagalba.
Prijunkite tinklo maitinimo bloką prie tinklo įtampos. Įjunkite prietaisą.
Įjungus prietaisą inhaliacinis rūkas nesusidarė arba jo lygis nėra pakankamas:
• Įpilkite reikiamą paskirto vaistinio preparato kiekį į vaistams skirtą talpą.
• Prieš naudojant įsitikinkite, kad prietaisas tinkamai surinktas, taip pat, kad tinkamai prijungti inhaliaciniai priedai.
• Laikykite prietaisą taisyklingai. Inhaliatoriaus palenkimo kampas neturi būti didesnis, kaip 45 laipsniai.
• Įsitikinkite, kad žarna tinkamai prijungta prie kompresoriaus ir inhaliatoriaus.
• Įsitikinkite, kad oro žarna išvyniota, nepersukta ir nesulenkta. Patikrinkite, ar oro žarna nėra pažeista. Pakeiskite oro žarną, jei ji yra pažeista.
Prietaisas per daug karštas:
• Neužklokite kompresoriaus prietaiso naudojimo metu. Išjunkite prietaisą. Palaukite 40 minučių prieš antrą kartą įjungdami prietaisą.

GARANTINIAI ĮSIPAREIGOJIMAI
Garantiniai įsipareigojimai forminami garantiniame talone parduodant prietaisą pirkėjui. Garantija nesuteikiama papildomiems priedams (kaukėms, kandikliams, vamzdeliams ir pan.).

INFORMACIJA APIE SERTIFIKAVIMĄ, VALSTYBINĘ REGISTRACIJĄ
Prietaisų gamyba sertifikuota pagal tarptautinį standartą ISO 13485. Prietaisas atitinka Europos Direktyvą MDD 93/42/EEC, tarptautinį standartą EN 980, EN 1041, EN 1060-1, EN 1060-3, EN 10601-1-2, ISO 14971.

Pagaminta kontroliuojant Little Doctor International (S) Pte. Ltd. (7500A BEACH ROAD #11-313 THE PLAZA SINGAPORE 199591. Pašto adresas: Yishun Central P. O. Box 9293 Singapore 917699) ir pagal jos užsakymą.
Gamintojas: Little Doctor Electronic (Nantong) Co. Ltd. (No. 8, Tongxing Road Economic & Technical Development Area, 226010 Nantong, Jiangsu, People's Republic of China).

Distributorius Europos Sąjungoje: Little Doctor Europe Sp. z o. o. (57G Zawila Street, 30-390 Krokuva, Lenkija, telefonas: +48 12 2684746, 12 2684747, faksas: +48 12 268 47 53, el. paštas: biuro@littledoctor.pl)
Detali informacija svetainėje: www.littledoctor.sg

* - Įvertino Little Doctor International (S) Pte. Ltd.

LV

IERĪCES GALVENĀS DAĻAS (1. zīm.)

1 KOMPRESORS.
2 GAISA SAVĀCĒJS.
3 FILTRA LIGZDA.
4 LIGZDA AR DROŠINĀTĀJU.
5 TUMBLERS.
6 KOMPRESORA SPRAUDNIS.
7 NEBULAIZERS LD-N105.
11 NEBULAIZERA AUGŠDAĻA.
12 INHALĀCIJAS IZSMIDZINĀTĀJS "B" (ZILAIS) LD-N002.
13 SPRAUSLA.
14 NEBULAIZERA APAKŠDAĻA.
15 NEBULAIZERA SPRAUDNIS.
8 INHALĀCIJAS MASKA PIEAUGUŠAJIEM LD-N041.
9 INHALĀCIJAS MASKA BĒRNIEM LD-N040.
10 SOMA.
11 INHALĀCIJAS CAURULĪTE LD-N051.
12 INHALĀCIJAS UZGALIS IEVIETOŠANAI DEGUNĀ PIEAUGUŠAJIEM LD-N058.
13 INHALĀCIJAS UZGALIS IEVIETOŠANAI DEGUNĀ BĒRNIEM LD-N059.
14 INHALĀCIJAS IEMUTNIS .
15 INHALATORA GAISA FILTRS.
16 INHALĀCIJAS IZSMIDZINĀTĀJS "A" (DZELTENAIS) LD-N001.
17 INHALĀCIJAS IZSMIDZINĀTĀJS "B" (ZILAIS) LD-N002.
18 INHALĀCIJAS IZSMIDZINĀTĀJS "C" (SARKANAIS) LD-N003.
19 DROŠINĀTĀJS 1A 250V.

KAS TAS IR – NEBULAIZERA TERAPIJA?
Nebulaizers – tā ir ierīce aerosola veidošanai un izsmidzināšanai. Vārds "nebulaizers" cēlies no latīņu "nebula" (migla, mākonis), pirmo reizi ticis lietots 1874. gadā, lai apzīmētu ierīci, kas medicīnas nolūkiem pārvērš šķidru vielu par aerosolu. Vienu no pirmajiem portatīvajiem "aerosolu aparātiem" radīja J. Sales–Girons 1859. gadā Parīzē. Pirmajos nebulaizeros kā enerģijas avotu izmantoja tvaika strūklu un tos lietoja, lai tuberkulozes slimniekiem veiktu sveķu tvaiku un antiseptiķu inhalācijas. Šobrīd nosaukuma "nebulaizers" vietā bieži vien lieto "inhalators".
Nebulaizera terapijas mērķis ir – īsā periodā nogādāt elpceļos preparāta terapeitisku devu aerosola formā. Nepārtrauktā aerosola padeve ļauj dažu minūšu laikā radīt ārstnieciskās vielas augstu koncentrāciju augšējos un apakšējos elpceļos, kā arī plaušās, turklāt blakusparādību attīstības iespēja šajā gadījumā ir zema. Attiecīgi tiek panākta efektīva bronhu dilatācija (bronhu paplašināšanās), zūd vajadzība pēc hospitalizācijas vai samazinās stacionārā pavadāmais laiks.
Kompānija Little Doctor International (S) Pte. Ltd. piedāvā Jums izmantot inhalatoru LD-212C, kura īpašās iezīmes ir iespēja izmantot plaša spektra ārstniecības preparātus, neliels pārpalikušā inhalācijas šķīduma apjoms, drošums un vienkāršība lietošanā. Mēs Jums pateicamies par Jūsu izvēli.

VISPĀRĪGIE DATI
Kompresora inhalators LD paredzēts elpceļu un plaušu saslimšanu ārstēšanaiar ārstniecības preparātu šķīdumiem ārstniecības iestādēs un mājas apstākļos. Šī instrukcija paredzēta, lai palīdzētu lietotājam droši un efektīvi izmantot kompresora inhalatoru LD. Ierīce jāizmanto atbilstoši noteikumiem, kas rakstīti šajā instrukcijā, un to nevajag izmantot citiem – šeit neminētiem - mērķiem. Ir svarīgi izlasīt un saprast visu instrukciju. Funkcionāli ierīce sastāv no gaisa kompresora un nebulaizera (aerosola veidošanas kameras). Gaisa kompresors, barošanas ieslēgšana/izslēgšana un gaisa filtrs atrodas vienā korpusā. No gaisa kompresora saspiestais gaiss caur caurulīti nonāk nebulaizerā, kurā notiek aerosola veidošanās. Kompresora dzesēšanai ierīces korpusā piespiedu kārtā padod gaisu.

INFORMĀCIJA PAR DROŠĪBAS TEHNIKU
Lai nodrošinātu šīs ierīces pareizu izmantošanu, sekojiet galvenajām drošības prasībām, ieskaitot visus šajā instrukcijā iekļautos brīdinājumus.

UZMANĪBU
• Izvēloties ārstēšanas režīmu, sekojiet Jūsu ārstējošā ārsta vai licencēta medicīnas darbinieka rekomendācijām.
• Ierīces izmantošanas laikā neapsedziet kompresoru ar segu, dvieli vai jebko citu. Tas var izraisīt kompresora pārkaršanu un nepareizu darbību.
• Neizmantojiet ierīci apstākļos, kad iespējama degošu gāzu vai tvaiku parādīšanās.
• Nelejiet nebulaizerā izsmidzināšanai minerālūdeni.
• Pēc izmantošanas aizvāciet visas atliekas no preparātu tvertnes. Vienmēr izmantojiet jaunu zāļu porciju.
• Neatstājiet ierīci vai tās daļas tur, kur tās var tikt pakļautas ekstremālu temperatūru vai krasu mitruma svārstību iedarbībai, piemēram, transportlīdzeklī karstajos vai aukstajos mēnešos vai zem tiešiem saules stariem.

UZMANĪGI
• Neizmantojiet ierīci bez pārtraukuma ilgāk par 20 minūtēm, pagaidiet 40 minūtes pirms tās atkārtotas izmantošanas.
• Neatstājiet ierīci bez uzraudzības tās izmantošanas laikā, ja tiek veikta terapija zīdaiņiem, bērniem vai cilvēkiem ar traucētām organisma funkcijām, kā arī līdzās uzskaitītajiem.
• Neievietojiet kompresorā nepiederošus priekšmetus.
• Pārliecinieties, ka gaisa filtrs ir tīrs. Ja filtrs mainījis krāsu vai nav ticis izmantots 60 dienas, tas jānomaina.
• Pārliecinieties, ka nebulaizera komplekts salikts pareizi, gaisa filtrs uzstādīts pienācīgi un inhalācijas caurulīte pareizi pievienota kompresoram un nebulaizera komplektam. Ja inhalācijas caurulīte pievienota nepareizi, izmantošanas laikā tajā var iekļūt gaiss.
• Pirms katras izmantošanas apskatiet kompresoru (pamata ierīci) un nebulaizera daļas. Pārliecinieties, ka daļas nav bojātas, uzgalis un inhalācijas caurulīte nav aizsērējuši un kompresors funkcionē normāli.
• Neizmantojiet ierīci, ja inhalācijas caurulīte ir savērpta.
• Nebloķējiet gaisa filtra vāciņu.
• Nemainiet atduri, uzgali un preparāta tvertni vai jebkuru citu nebulaizera komplekta detaļu.
• Neievietojiet tvertnē vairāk par 10 ml preparāta.
• Nelietojiet ierīci, ja gaisa temperatūra pārsniedz 40˚C.
• Nesasveriet nebulaizera komplektu vairāk kā par 45˚. Terapeitiskais preparāts var nokļūt mutē.
• Nekratiet nebulaizera komplektu ierīces izmantošanas laikā.
• Sargājiet kompresoru vai jebkuru citu komponentu no spēcīgiem triecieniem, piemēram, no nokrišanas uz grīdas.
• Ierīce paredzēta medicīniskai izmantošanai – cilvēku ārstēšanai.
• Aizliegts izjaukt ierīci vai patstāvīgi remontēt jebkuru tās daļu vai komponentu.
• Izmantojiet ierīci tikai paredzētajiem nolūkiem saskaņā ar šo instrukciju. Neizmantojiet piederumus, kas nav ražotāja ieteikti.
• Utilizējot ierīci, tās daļas un komponentus, kā arī papildu piederumus, jāvadās pēc Jūsu reģiona spēkā esošā attiecīgā reglamenta. Nepareiza utilizācija var radīt apkārtējās vides piesārņojumu.
• Pārliecinieties, ka inhalācijas caurulīte droši piestiprināta pie kompresora (pamata ierīces) un nebulaizera daļām un ka tās stiprinājums nav atslābis. Nedaudz pagrieziet inhalācijas caurulīti, kad ievietojat to atverēs, lai novērstu tās atvienošanos izmatošanas laikā.

ELEKTRISKĀS STRĀVAS TRIECIENA RISKS
• Aizliegts izmantot ierīci, ja tas barošanas kabelis ir mitrs.
• Aizliegts pieslēgt barošanas kabeli tīklam un atslēgt to no tā, ja rokas ir mitras.
• Neiegremdējiet kompresoru (pamata ierīci) ūdenī vai citos šķidrumos.
•Nepieļaujiet ūdens vai citu šķidrumu šļakatu nokļūšanu uz kompresora. Šīs daļas nav ūdens necaurlaidīgas. Šļakatu nokļūšanas gadījumā nekavējoties jāatslēdz elektrobarošana un jānoslauka ierīce sausa ar marli vai citu mīkstu uzsūcošu materiālu.
• Neizmantojiet un neglabājiet ierīci mitras vietās vai ārpus telpām. Izmantojiet to tikai pieļaujamajā darba temperatūrā un mitrumā.
• Nepārslogojiet elektrobarošanas rozetes. Pieslēdziet ierīci tikai pie tīkla ar atbilstošu spriegumu.
• Neizmantojiet pagarinātājus. Ievietojiet barošanas kabeļa galu elektrobarošanas rozetē nepastarpināti.
• Pēc izmantošanas atslēdziet ierīci no elektrotīkla. Neatstājiet bez uzraudzības tīklam pieslēgtu ierīci.
• Atvienojiet barošanas kabeli no elektrotīkla pirms ierīces tīrīšanas.
• Pirms palīgpiederumu izmantošanas pilnībā izlasiet instrukcijas.
• Neizvietojiet iekārtas tā, ka tās varētu apgrūtināt atvienošanas ierīces izmantošanu.
• Barošanas slēdzis tiek izmantots, lai atslēgtu ierīci no elektrobarošanas tīkla.
• Slēdža sviras kustības virzienam jāatbilst IEC 60447.

TEHNISKĀ APKALPOŠANA UN GLABĀŠANA
• Glabājiet ierīci bērniem nepieejamā vietā. Ierīce ir aprīkota ar sīkām detaļām, kuras var tikt norītas.
• Neatstājiet tīrīšanas līdzekļa atliekas nebulaizera daļās. Pēc dezinficēšanas noskalojiet tās ar tīru karstu ūdeni.
• Mazgājiet nebulaizera daļas pēc katras tā izmantošanas reizes. Nožāvējiet daļas uzreiz pēc mazgāšanas.
• Nenolieciet glabāties inhalācijas caurulīti, ja tajā iekšā ir mitruma atliekas vai preparāts. Tas var izraisīt inficēšanos, jo būs savairojušās baktērijas.
• Glabājiet ierīci un tās komponentus tīrā drošā vietā.
• Nepārnēsājiet un neatstājiet nebulaizeru ar terapeitisko preparātu preparāta tvertnē.
• Neievietojiet un nemēģiniet žāvēt nebulaizeru, tā komponentus un daļas mikroviļņu krāsnī.
• Neaptiniet barošanas kabeli apkārt kompresoram (pamata ierīcei).
Zemāk uzskaitīti tehniskās apkopes un remonta veidi, kuru veic operators vai ražotājs un izplatītājs.

SERVISA APKALPOŠANA UN APKOPE	ATBILDĪGĀ PERSONA
Inhalācijas caurulītes nomaiņa	Operators
Uzliekamās daļas nomaiņa	Operators
Gaisa filtra nomaiņa	Operators
Ierīces virsmas tīrīšana	Operators
Ikdienas apkope un dezinfekcija	Operators
Visi komponenti, kurus iespējams remontēt vai nomainīt, izjaucot ierīci	Ražotāja vai izplatītāja autorizēts servisa centrs

UZMANĪGI:
• Aizliegts modificēt šo ierīci, ja nav ražotāja licences
• Aizliegts veikt tehnisko apkalpošanu un apkopi laikā, kad pacients izmanto ierīci.

APKOPE UN UTILIZĀCIJA
• Regulāri tīriet ierīci un visus tās piederumus. Ieteicams slaucīt visus piederumus ar 3% ūdeņraža pārskābes šķīdumu, kam pievienots 0,5% mazgāšanas līdzekļa (piemēram, veļas pulvera) šķīdums. Pēc tam nebulaizers jānoskalo zem spēcīgas ūdens strūklas. Iemutņus un uzgaļus var apstrādāt, vārot tos 10 minūtes vai ievietojot autoklāvā, kura temperatūra - 150°C. Pēc apstrādes noslaukiet visas ierīces daļas ar mīkstu audumu.
• Regulāri pārbaudiet vai filtrs nav aizsērējis un, nepieciešamības gadījumā, to nomainiet. FILTRU IR IETEICAMS

MAINĪT NE RETĀK KĀ VIENU REIZI GADĀ.

• Remontējiet ierīci tikai autorizētos centros.

• Beidzoties ekspluatācijas garantijas termiņam, periodiski jāvēršas autorizētās remonta organizācijās, lai pārbaudītu ierīces tehnisko stāvokli. Utilizējot vadieties pēc Jūsu reģiona reglamenta. Ražotājs nav noteicis speciālas utilizācijas prasības attiecībā uz ierīci.

IZMANTOŠANAS KĀRTĪBA

Ierīces sagatavošana inhalācijai.

SVARĪGI: Pirms ierīces izmantošanas pirmoreiz tā pilnībā jānotīra, kā aprakstīts sadaļas «Apkope, glabāšana, remonts un utilizācija» 1. p.

1. Novietojiet inhalatoru sev priekšā uz galda. Pārliecinieties, ka tas ir izslēgts (barošanas tumblers atrodas pozīcijā "0"), savukārt elektrobarošanas kabelis nav pieslēgts elektriskajam tīklam.
2. Noņemiet nebulaizera augšdaļu, pagriežot to pretēji pulksteņa radītāja virzienam (2.a. zīm.).
3. Uzstādiet nepieciešamo izsmidzinātāju.

Rūpnīcas komplektācijā nebulaizera iekšpusē uzstādīts izsmidzinātājs "B" (zilā krāsā), kurš palīdz efektīvi iedarboties uz visiem elpošanas ceļiem.

Lai iegūtu vēl labāku ārstniecības līdzekļu iedarbības efektu uz augšējiem elpceļiem, nomainiet zilo izsmidzinātāju pret izsmidzinātāju "C" (sarkanā krāsā).

Lai iegūtu vēl labāku ārstniecības līdzekļu iedarbības efektu uz apakšējiem elpceļiem, izmantojiet izsmidzinātāju "A" (dzeltenā krāsā), šis izsmidzinātājs sastāv no divām daļām (2.b zīm., ar skaitļiem apzīmēta salikšanas kārtība). Dažādo izsmidzinātāju daļiņu izmēru diferenciālā sadalījuma grafiki atbilstoši masai parādīti 3. zīm.

4. Ielejiet nebulaizera apakšdaļā inhalācijas šķīdumu. Deva nedrīkst pārsniegt Jūsu ārsta ieteikto. Šķīduma daudzumu nebulaizerā nosaka, izmantojot rievinas uz korpusa. Rezervuāra maksimālais tilpums – 10 ml.
5. Nostipriniet uz nebulaizera tā augšdaļu, pagriežot to pulksteņa radītāja virziena līdz atdurei.
6. Atkarībā no inhalācijas tipa pie nebulaizera augšdaļas pievienojiet vai nu iemutni, vai uzgali ievietošanai degunā, vai masku. (2.c . zīm.).

Nebulaizeru turiet vertikāli.

SVARĪGI: Katram pacientam ieteicams izmantot individuālu iemutni, masku un/vai uzgali ievietošanai degunā.

7. Pieslēdziet barošanas kabeli elektriskajam tīklam.
8. Pievienojiet inhalācijas caurulītes vienu galu pie kompresora spraudņa, bet otru – pie nebulaizera spraudņa.
9. Ieslēdziet inhalatoru, pārslēdzot barošanas tumbleru pozīcijā "I". IERĪCE GATAVA INHALĀCIJAS VEIKŠANAI.

INHALĀCIJAS VEIKŠANA

Viena inhalācijas seansa ilgums nedrīkst pārsniegt 20 minūtes. Konsultējieties ar Jūsu ārstējošo ārstu attiecībā uz inhalācijas procedūras ilgumu.

Inhalācijas veikšanas laikā vienmēr esiet mierīgi un atslābinājusies. Elpošanai jābūt lēnai un dziļai, lai preparāts labi aizpildītu plaušas un sasniegtu bronhu dziļākās daļas.

Uz īsu brīdi aizturiet elpu, pēc tam lēnām izelpojiet. Necentieties elpot pārāk bieži. Ieturiet pauzes, ja jūtat pēc tām nepieciešamību.

NEBULAIZERU AKTIVIZĒ AR IEELPAS PALĪDZĪBU (4. zīm.)

Nebulaizera speciālā konstrukcija (kameras tiek savienotas noteiktā veidā) nosaka atšķirīgus gaisa plūsmas ceļus ieelpas un izelpas laikā.

Tas ļauj ieelpojot saņemt gaisa plūsmu ar lielāku aerosola koncentrāciju, savukārt izelpojot samazināt aerosola patēriņu.

Inhalācijas efektivitāte ievērojami palielinās, ja tiek izmantots nebulaizers, ko aktivizē ar ieelpas palīdzību.

INHALĀCIJAS PABEIGŠANA

Pēc tam, kad inhalācijas šķīdums ir izlietots vai beidzies ārsta ieteiktais inhalācijas veikšanas laiks, izslēdziet ierīci, pārvietojot elektrobarošanas tumbleru pozīcijā "0", un izvelciet kabeļa kontaktdakšu no rozetes.

Pēc inhalācijas veikšanas kādu laiku paelpojiet svaigu gaisu, lai nodrošinātu labāku ārstniecisko efektu.

Pēc ierīces katras izmantošanas no tās jāizvāc preparāta atliekas.

Notīriet un izmazgājiet ierīci, kā aprakstīts sadaļas «Apkope, glabāšana, remonts un utilizācija» .

PAMATA TEHNISKIE PARAMETRI

Izpildījums	LD-212C
Tips	Kompresora
Rating	AC 230V, 50Hz
Elektrības patēriņš	190VA
Maksimālais spiediens	210kPa~400kPa
Brīvās plūsmas diapazons	≥7L/min
Inhalācijas spiediens	60kPa~180kPa
Trokšņa līmenis ne vairāk par	~51 dB*
Inhalācijas šķiduma rezervuāra tilpums	10 ml
Aerosola iegūšanas ražīgums, aptuveni	
inhalācijas izsmidzinātājs «A» LD-N001 inhalācijas izsmidzinātājs «B» LD-N002 inhalācijas izsmidzinātājs «C» LD-N003	0.3 ml/min* 0.4 ml/min* 0.5 ml/min*
Particle size (MMAD)	
inhalācijas izsmidzinātājs «A» LD-N001 inhalācijas izsmidzinātājs «B» LD-N002 inhalācijas izsmidzinātājs «C» LD-N003	3.5 mkm* 4.0 mkm* 5.0 mkm*
Nepārtraukta darba maksimālais ilgums	20 minutes
Atdzišanas laiks	40 minūtes

Ierīces ekspluatācijas apstākļi	
temperatūra, mitrums/ atmosfēras spiediens	10°C ~ 35°C, 15%-80% Rh 86~106 kPa
Transports un uzglabāšana	
temperatūra, mitrums/ atmosfēras spiediens	-20°C ~ 40°C, 15%-95% Rh 50~106 kPa
Gabarītizmēri (kompresors)	130x95x205 mm
Masa (kompresors)	~1300 g
Piesārņojuma līmeņi	grādi 2
Pārsprieguma klase	klase II
Lieli augstumi (m)	2000m
Izgatavošanas gads	Izgatavošanas gads un mēnesis atrodami sērijas numurā pēc simbola "A". Sērijas numurs redzams ierīces korpusa apakšdaļā

SIMBOLU ATŠIFRĒJUMS:

CE 0123 Atbilstoši direktīvai 93/42/EEC

EC REP Pilnvarotais pārstāvis ES

Ražotājs

Ukrainas atbilstības zīme

Svarīgi: Izlasiet instrukciju

Sargāt no mitruma

Aizsardzības klase II

BF tipa izstrādājums

Glabāšanas, transportēšanas un lietošanas noteikumi

SN Sērijas numurs

Šis rokasgrāmatas pārskatīšanas datums ir norādīts pēdējā lappusē kā EXXX / YYMM / NN, kur YY ir gads, MM ir mēnesis, un NN ir pārskata numurs. Tehniskās īpašības var mainīt bez iepriekšēja paziņojuma, lai uzlabotu produkta darbību un kvalitāti.

BOJĀJUMU ATKLĀŠANA UN NOVĒRŠANA

Ierīce var atteikt ieslēgšanos šādu iemeslu dēļ:

• Atslēdziet ar barošanas slēdža palīdzību. Pieslēdziet barošanas bloku tīkla spriegumam. Ieslēdziet aparātu.

Pēc aparāta ieslēgšanas inhalācijas migla nerodas vai tās līmenis ir nepietiekams:

• Pievienojiet nepieciešamo nozīmētā ārstnieciskā preparāta daudzumu medikamentam paredzētajā rezervuārā.
• Pirms lietošanas pārliecinieties, ka ierīce ir samontēta pareizi un inhalācijas piederuma ir pievienoti pienācīgajā kārtā.
• Turiet aparātu pareizi. Inhalatora slīpuma leņķim nav jāpārsniedz 45 grādi.
• Pārliecinieties, ka šļūtene ir pareizi pievienota kompresoram un inhalatoram.
• Pārliecinieties, ka gaisa pievads ir atritināts, nav sagriezies un sašķiebies. Pārbaudiet vai gaisa pievads nav bojāts.

Bojājumu gadījumā šļūtene ir jānomaina.

Aparāts ir pārāk karsts:

• Aparāta lietošanas laikā neapsedziet kompresoru. Izslēdziet aparātu. Pirms aparāta atkārtotas lietošanas uzgaidiet 40 minūtes.

GARANTIJAS SAISTĪBAS

Garantijas saistības tiek noformētas garantijas talonā, pircējam iegādājoties ierīci. Garantija neattiecas uz patēriņa materiāliem (maskām, iemutņiem, caurulītēm u.tml.).

ZIŅAS PAR SERTIFIKĀCIJU UN VALSTS REĢISTRĀCIJU

Ierīču ražošana sertificēta saskaņā ar starptautisko standartu ISO 13485. Ierīce atbilst Eiropas direktīvai MDD 93/42/EEC, starptautisko standartu EN 980, EN 1041, EN 1060-1, EN 1060-3, EN 10601-1-2, ISO 14971.

Kontrolēti ražots pasūtītājam Little Doctor International (S) Pte. Ltd. (7500A BEACH ROAD #11-313 THE PLAZA SINGAPORE 199591. Pasta adrese: Yishun Central P. O. Box 9293 Singapore 917699).

Ražotājs: Little Doctor Electronic (Nantong) Co. Ltd. (No. 8, Tongxing Road Economic & Technical Development Area, 226010 Nantong, Jiangsu, People's Republic of China).

Izplatītājs Eiropas Savienībā: Little Doctor Europe Sp. z o. o. (57G Zawila Street, 30-390 Kraków, Poland, telefoni: +48 12 2684746, 12 2684747, fakss: +48 12 268 47 53, e-pasts: biuro@littledoctor.pl)

Detalizēta informācija mājaslapā www.littledoctor.sg

---

* - Mērījumu veicis Little Doctor International (S) Pte. Ltd.

EE

SEADME PEAMISED OSAD (joon.1)

1. KOMPRESSOR.
2. ÕHUVÕTUAVA.
3. FILTRIPESA .
4. PESA KAITSESEADMEGA.
5. TUMBLER .
6. KOMPRESSORI TUTS.
7. NEBULISAATOR LD-N105.
8. TÄISKASVANU NÄOMASKLD-N041.
9. LAPSE NÄOMASK LD-N040.
10. KOTT .
11. INHALATSIOONITORU LD-N051.
12. TÄISKASVANU NINAOTSIK LD-N058.
13. LAPSE NINAOTSIKLD-N059.
14. LAPSE NINAOTSIK
15. INHALATSIOONIFILTER
16. INHALAATORIPIHUSTI „A" (KOLLANE) LD-N001.
17. INHALAATORIPIHUSTI „B" (SININE) LD-N002.
18. INHALAATORIPIHUSTI „C" (PUNANE) LD-N003.
19. KAITSESEADE 1A 250V.

(left column continued:) 11. NEBULISAATORI KÕRGOSA. 12. INHALAATORIPIHUSTI „B" (SININE) LD-N002. 13. OTSIK. 14. NEBULISAATORI ALAMOSA. 15. NEBULISAATORI TUTS.

MIS ON NEBULISAATORITERAAPIA?

Nebulisaator on seade aerosooli moodustamiseks ja pihustamiseks. Sõna "nebulisaator" pärineb ladina "nebul" (udu, pilv) ja oli esimest korda kasutatud 1874. aastal, et tähistada seadet, mis muudab vedelaine aerosooliks meditsiinilistel eesmärkidel. Üks esimesi kaasaskantavaid "aerosoolseadmeid" lõi J. Sales-Girons Pariisis 1859. aastal. Esimesed nebulisaatorid kasutasid auru energiaallikana ja neid kasutati paarina tuberkuloosi põdevate patsientide sissehingamiseks tõrva ja antiseptikumide abil. Praegu „nebulisaator" nimetuse asemel, kasutati tihti „inhalaator".

Nebulisaatorteraapia eesmärk on anda ravimi terapeutiline annus aerosoolvormis lühikese aja jooksul hingamisteedesse. Aerosooli pidev kohaletoimetamine võimaldab mõne minuti jooksul luua ravimaine kõrgema kontsentratsiooni ülem-, alamhingamisteede ja kopsude sees, samal ajal vähese kõrvaltoimetega. Koos sellega saavutatakse efektiivne bronhodilatatsioon (bronhide laienemine), kaob haiglaravi vajadus või väheneb haiglas viibimise kestus.

Little Doctor International (S) Pte. Ltd. ettevõte kutsub Teid kasutama inhalaatorit LD-212C, mille eripäraks on võimalus kasutada mitmesuguseid ravimeid, inhalatsioonilahuse väike jääkogus, usaldusväärsus ja kasutusmugavus. Täname Teid teie valiku eest

ÜLDANDMED

Kompressor-inhalaator LD on mõeldud kasutamiseks ravimilahuste inhaleerimisel hingamisteede ja kopsude haiguste korral haiglas ja kodus. See kasutusjuhend võimaldab kompressor-inhalaatori LD ohutu ja tõhusa kasutamist.

Käesolevat seadet tohib kasutada ainult käesolevas kasutusjuhendi reglite järgi ja kirjeldatud eesmärkidel. Lugege terve kasutusjuhend põhjalikult läbi ja saage seda aru.

Seade sisaldab õhukompressor ja nebuisaator (aerosooli moodustamise kamber). Õhukompressor, sisse/välja lüliti lüliti ja õhufilter asuvad ühes korpuses. Suruõhk tuleb õhukompressorist nebulisaatorisse toru kaudu, seal moodustati aerosool. Kompressori jahutuseks õhk tuleb kompressori korpusesse sundventilatsiooniga.

OHUTUSINFO

Selle seadme õige kasutamise tagamiseks järgige käesolevas juhendis kõiki ohutuseeskirju, sealhulgas kõiki hoiatusi.

ETTEVAATUST

• Valides raviskeemi, järgige oma arsti või litsentseeritud tervishoiuteenuse osutaja soovitusi.
• Seade kasutamisel, ärge katke kompressorit tekiga, rätikuga või mis tahes muuga. See võib põhjustada kompressori ülekuumenemise ja talitlushäireid.
• Ärge kasutage seadet tuleohtlike gaaside või aurude juuresolekul.
• Ärge kasutage mineraalvett nebulisaatorist pihustamiseks.
• Pärast kasutamist eemaldage ravimikonteineris olevad jäägid. Kasutage alati uut ravimiannust.
• Ärge jätke seadet ega selle osi välja, kui need võivad ekstreemsete temperatuuride või niiskuse muutustega kokku puutuda, näiteks kuuma või külma kuu jooksul või otsese päikesevalguse ajal.

ETTEVAATUST

• Ärge kasutage seadet pidevalt rohkem kui 20 minutit; oodake 40 minutit enne selle taaskasutamist.
• Ärge jätke seadet järelevalveta, kui seda kasutatakse imikutele, lastele või puuetega inimestele või nende läheduses.
• Ärge sisestage kompressorisse võõrkehi.
• Veenduge, et õhufilter on puhas. Kui filter muutus värvi või seda ei kasutati 60 päeva jooksul, tuleks filter asendada.
• Veenduge, et nebulisaatorikomplekt on õigesti kokku pandud, õhufilter on korralikult paigaldatud ja inhalatsioonitoru on korrektselt ühendatud kompressori ja nebulisaatori komplektiga. Vale ühenduse korral, võib õhk kasutamise korral inhalatsioonitorust välja lekitada.
• Enne iga kasutamist, kontrollige kompressorit (põhiseade) ja nebulisaatori osi. Veenduge, et osad ei oleks kahjustatud, otsapanek ja inhalatsioonitoru pole ummistunud ja kompressor töötab korralikult.
• Ärge kasutage seadet, kui inhalatsioonitoru on keeratud.
• Ärge blokeerige õhufiltri katet.
• Ärge asendage kaitseraua, ravimotsikut ega nebulisaatorikomplekti mistahes osat.
• Ärge asetage rohkem kui 10 ml ravimit mahutisse.
• Ärge kasutage seadet temperatuuridel üle 40 ˚C.
• Ärge painutage nebulisaatorikomplekti nurga all üle 45°. Terapeutiline ravim võib suu kaudu sattuda.
• Ärge raputage nebulisaatorikomplekti seadme kasutamisel.
• Kaitske kompressorit või mõnda komponenti tugevatest löökidest, näiteks põrandale kukkumisest.
• Seade on mõeldud ainult meditsiiniliseks kasutamiseks inimestele.
• Ärge tehke lahti seade ega parandage ühtki osa ega komponenti.
• Kasutage seadet ainult selleks ettenähtud eesmärgides, nagu on kirjeldatud käesolevas juhendis. Ärge kasutage tarvikuteid, mida tootja ei soovita.
• Seadme, selle osade ja komponentide ning ka lisatarvikute utiliseerimisel tuleb järgida Teie piirkonnas kehtivaid asjakohaseid eeskirju. Vale utiliseerimine võib põhjustada keskkonna saastumist.
• Veenduge, et inhalatsioonitoru on kindlalt ühendatud kompressori (põhiseadmega) ja nebulisaatori osadega ning selle kinnitust ei vabastata. Selle sisestamisel pistikutesse, keerake kergelt inhalatsioonitoru, et vältida selle eraldamist kasutamise ajale.

ELEKTRILÖÖGI OHT

• Ärge kasutage seadet, kui selle toitejuhe on märg.
• Ärge ühendage seadet toitevõrguga ega võtke seda lahti märja käega
• Ärge pange kompressorit (põhiseadet) vee või muude vedelike sisse.
• Kaitske seadet pritsiva vee ja muude vedelike eest. Kui pritsimine tekib, lülitage elektritoide välja ja pühkige seadet marliga või muu absorbenditava materjaliga kuivaks ära.
• Ärge kasutage ega hoidke seadet niisketes ruumides või väljas. Kasutage seda ainult lubatud töötemperatuuridel ja niiskusel.
• Ärge ülekoormage elektripesi. Ühendage seade ainult sobiva pingega võrkuga.
• Ärge kasutage pikendusjuhtmeid. Ühendage toitejuhe otse vooluvõrkuga.
• Pärast kasutamist võtke seadme vooluvõrgust välja. Ärge unustage võrku ühendatud seadet.
• Enne seadme puhastamist eemaldage toitejuhe.
• Enne lisatarvikute kasutamist lugege juhised täielikult läbi.
• Ärge asetage ME-seadmeid nii, et see häiriks lahtiühendamise seadme kasutamist.
• Toitelülitit kasutatakse seadme elektrivõrgust lahti ühendamiseks.
• Toitelüliti tumbleri käigu suund peab vastama IEC 60447 nõuetele.

TEHNILINE HOOLDUS JA HOIUSTAMINE

• Hoidke seade lastele kättesaamatus kohas. Seade on varustatud väikeste osadega, mida saab alla neelata.
• Ärge jätke puhastusvahendi jääke nebulisaatori osadesse. Pärast desinfitseerimist loputage selle osad puhta kuuma kraaniveega.
• Loputage nebulisaatori osad pärast iga kasutamist. Kuivatage osad kohe pärast pesemist.
• Ärge hoidke inhalatsioonitoru niiskuse või ravimi jääkidega. See võib põhjustada infektsiooni bakterite paljunemise tõttu
• Hoidke seadet ja selle komponente puhtas ja turvalises kohas.
• Ärge kandke ega jätke nebulisaatorit koos ravimiga ravimikonteineris.
• Ärge asetage ega proovige kuivatada seadet, selle komponente ega nebulisaatori osi mikrolaineahjus.
• Ärge keerake toitejuhet kompressori (põhiseade) ümber.

Edasi on loetletud käitaja, tootja ja turustaja poolt teostatud hooldus- ja remonditüübid.

TEENINDUS JA HOOLDUS	VASTUTAV ISIK
Inhalatsioonitoru asendamine	Operaator
Peale paigldava osa asendamine	Operaator
Õhufiltri asendamine	Operaator
Seadme pinna puhastamine	Operaator
Igapäevane hooldus ja desinfitseerimine	Operaator
Kõik komponendid, mida tuleb parandada või asendada seadme lahutamisel	Turustaja või tootja volitatud teeninduskeskus

ETTEVAATUST:

• Ärge muutke seadet ilma tootjapoolse litsentsita
• Ärge tehke teenindust ja hooldust, seadme kasutanud patsiendi poolt.

HOOLDUS JA UTILISEERIMINE

• Puhastage seadet ja kõiki tarvikuid korrapäraselt. Kõiki seadme tarvikuid soovitatakse pühkida 3% vesinikperoksiidi lahusega, lisades 0,5% detergendi lahust (nt pesupulber). Siis on vaja nebulisaator loputada rohke veevoolu all. Suu- ja ninaotsikud võib keeda 10 minuti jooksul või autoklaavis töödelda temperatuuril kuni 150 ° C. Pärast puhastamist pühkige seadme kõik osad pehme lapiga kuivaks.
• Kontrollige regulaarselt filtri saastumist ja vajadusel vahetage see. FILTRIT ON SOOVITAV VAHETADA VÄHEMALT ÜKS KORD AASTAS.
• Seadet remontida ainult volitatud keskustes.
• Pärast garanteeritud tööperioodi lõppemist, peate seadme tehnilise seisukorra kontrollimiseks korrapäraselt ühendust võtma volitatud remondiorganisatsiooniga. Teostage utiliseerimist vastavalt Teie piirkonnas kehtivatele kõrvaldamisjuhistele. Tootja ei ole kehtestanud utiliseerimise eritingimusi.

KASUTUSKORD

Seadme inhalatsiooniks ettevalmistamine.

OLULINE: Enne seadme esmakordset kasutamist, on vaja selle põhjalikult puhastada, vastavalt p.1. peatükis „Hooldus, hoidmine, remont ja utiliseerimine" kirjeldatud juhendile.

1. Paigaldage inhalaator teie ees lauale. Veenduge, et seade on välja lülitatud (tumbler on asendis "0") ja toitejuhe pole elektrivõrku ühendatud..
2. Eemaldage nebulisaatori ülaosa, keerates seda vastupäeva (joon.2.a).
3. Paigaldage soovitud pihusti.

Tehases komplektis seadmes on nebulisaatorisse paigaldatud sinine nebulisaator "B", mis mõjutab kogu hingamisteede toimet.

Ülemhingamisteede ravimite tõhusamaks toimimiseks, paigaldage sinise pihusti asemel punase värvi "C" pihusti. Alamhingamisteede tõhusamaks toimimiseks, paigaldage kollase "A" pihusti, mis koosneb kahest osast (joon. 2.b, numbrid osutavad kokkupaneku järjekorrale). Erinevate osakeste suurusjaotuse massi järgi graafikud erinevate pihustite jaoks on näidatud joon. 3.

4. Täitke nebulisaatori alamosa inhalatsioonilahusega. Annustamine ei tohi ületada arsti poolt soovitatud annuseid. Lahuse kogus nebulisaatoris määratakse korpuse joonte abil. Mahuti maksimaalne mahutavus on 10 ml.
5. Kinnitage nebulisaatori ülemosa, pöörates seda päripäeva, kuni see peatub.
6. Sõltuvalt inhaleerimise tüübist, kinnitage otse nebulisaatori ülaosas, kas suu- või ninaotsik või näomask (joon.2.c).

Hoidke nebulisaator püstises asendis.

OLULINE: Igal patsiendil on soovitatav kasutada individuaalset suuotsikut, näomaski ja/või ninaotsikut.

7. Ühendage toitejuhe elektrivõrku.
8. Ühendage inhalatsioonitoru ühe otsa kompressori tutsuga, ja teise nebulisaatori tutsuga.
9. Lülitage inhalaator sisse, lülitades tumbler asendisse "I". SEADE ON INHALATSIOONIKS VALMIS.

INHALATSIOONI TEOSTUS

Ühe raviseanssi kestus ei tohiks ületada 20 minutit. Pidage nõu oma arstiga inhalatsiooni protseduuri kestuse kohta. Pidage nõu oma arstiga inhalatsiooni protseduuri kestuse kohta.

Inhalatsiooni korral peab alati olema rahulik ja lõdvestunud. Hingamine peab olema aeglane ja sügav, nii et ravim täidab hästi kopsud ja jõuab sügavale bronhide sektsioonidesse.

Hoidke hinget lühikest aega, seejärel hingake aeglaselt välja. Ärge hingake liiga sageli. Tehke pausid, kui tunnete nende vajadust.

NEBULISAATOR AKTIVEERITAV SISSEHINGAMISEGA (joon.4)

Nebulisaatori spetsiaalne kontruktsioon ühendatud kambrite kujul, määrab õhuvoolude erinevad teed sisse- ja väljahingamise ajal.

See võimaldab õhuvoolu suurendamist suurema aerosoolikontsentratsiooniga sissehingamise ajal, ja aerosooli kadu vähendamist väljahingamise ajal.

Inhalatsiooni efektiivsus sissehingamisega aktiveeritava nebulisaatori kasutamisel suureneb oluliselt.

INHALATSIOONI LÕPP

Kui inhalatsioonilahus on ära kasutatud või arsti poolt soovitatav inhalatsiooni aeg on lõppenud, lülitage seade välja, lülitades tumbleri asendisse "0" ja eemaldage toitejuhe vooluvõrgust.

Pärast inhalatsiooni hingake värsket õhku sisse parema ravitoime saavutamiseks.

Pärast iga seadme kasutamist tuleb ravimi jäägid sellest eemaldada.

Puhastage ja peske seade, nagu on kirjeldatud p.1 peatükis "Hooldus, hoiustamine, remont ja utiliseerimine".

TEHNILISED ANDMED

Täitmine	LD-212C
Tüüp	Kompressor
Elektritoide	AC 230V, 50Hz
Energiatarve	190VA
Maksimaalne röhk	210kPa~400kPa
Vaba voolu diapasoon	≥7L/min
Inhalatsioonirõhk	60kPa~180kPa
Maksimaalne müra tase	~51 dB*
Ihalatsioonilahuse mahuti	10 ml
Aerosooli tootmisvõimsus, ca	
inhalatsioonipihusti «A» LD-N001 inhalatsioonipihusti «B» LD-N002 inhalatsioonipihusti «C» LD-N003	0.3 ml/min* 0.4 ml/min* 0.5 ml/min*
Aerosooli osakeste keskmine suurus (MMAD)	
inhalatsioonipihusti «A» LD-N001 inhalatsioonipihusti «B» LD-N002 inhalatsioonipihusti «C» LD-N003	3.5 mkm* 4.0 mkm* 5.0 mkm*

Maksimaalne pidev tööaeg	20 minutit
Jahtuse aeg	40 minutit
Seadme kasutamise tingimused:	
Välistemperatuur, niiskus/ õhurõhk	10°C ~ 35°C, 15%-80% / 86~106 kPa
Säilitamise ja transporteerimise tingimused	
Välistemperatuur, niiskus/ õhurõhk y	-20°C ~ 40°C 15%-95% / 50~106 kPa
Gabariidimõõtmed (kompressor)	130x95x205 mm
Mass (kompressor)	~1300 g
Saastetasemed	2
Kaitseklass	II
Suured kõrgused (m)	2000m
Tootmise aasta	Tootmise aasta ja kuu märgitakse peale sümboli „A" seerianumbris. Seerianumber asub seadme korpuse alamosas

SÜMBOLITE TÄHENDUS

CE 0123 Direktiivile 93/42/EEC vastavus

EC REP Autoriseeritud esindaja EL

Tootja

Ukraina Vastavusmärk

Oluline: Lugege kasutusjuhendit

Kaitsta niiskuse eest

Kaitseklass II

Toode tüüp BF

Kasutamise, transportimise ja hoidmise tingimused

SN Seerianumber

Selle Kasutusjuhendi koostamise kuupäev on näidatud vormis EXXX / YYMM / NN viimasel lehel, kus YY on aasta, MM on kuu ja NN on koostamisnumber.

Tehnilised andmed võivad muutuda ilma ette teatamata, toote kasutusfunktsioonide ja kvaliteeti parenemise esmärgil.

VEA OTSING JA PARANDUS

Seadet ei saa sisse lülitada järgmistel põhjustel:

• Lülitage toide lüliti abil välja. Ühendage toiteplokk võrgupingega. Lülitage seade sisse. Ühendage toiteplokk võrgupingega. Lülitage seade sisse

Pärast seadme sisselülitamist inhalatsiooniudu pole tekkinud või selle tase pole piisav:

• Lisage ettenähtud ravimi vajalik kogus ravimi reservuaari.
• Enne kasutamist veenduge, et seade on õigesti kokkupandud ja inhalatsiooni lisaseadmed on korralikult ühendatud.
• Hoidke seadet õigesti. Inhalaatori kaldenurk peab olema alla 45 kraadi.
• Veenduge, et voolik on korrektselt ühendatud kompressori ja inhalaatoriga.
• Veenduge, et õhuvoolik pole keerdunud või kõverdunud. Kontrollige, et õhuvoolikul poleks kahjustusi. Kahjustuste leidmisel tuleb voolik välja vahetada.

Seade on liiga kuum:

• Ärge katke kompressorit seadme kasutamise ajal. Lülitage seade välja. Oodake 40 minutit enne korduvat seadme kasutamist.

GARANTIIKOHUSTUSED

Garantii ei hõlma väljaminekuaterjaalid (maskid, suuotsikud, torud jne). Garantiitingimused väljastatakse garantiikviitungiga seade müügil ostjale.

SERTSEFITSEERIMIS- JA RIIGIREGISTREERIMISANDMED

Seadmete tootmine on sertsifitseeritud rahvusvahelise standardi ISO 13485 järgi. Seade vastab Euroopa direktiivile MDD 93/42/EEC, rahvusvahelise standardi EN 980, EN 1041, EN 1060-1, EN 1060-3, EN 10601-1-2, ISO 14971.

Toodetud Little Doctor International (S) Pte. Ltd. (7500A BEACH ROAD #11-313 THE PLAZA SINGAPORE 199591. Postiaadress: Yishun Central P. O. Box 9293 Singapore 917699) jaoks ja tema kontrolli all.

Tootja: Little Doctor Electronic (Nantong) Co. Ltd. (No. 8, Tongxing Road Economic & Technical Development Area, 226010 Nantong, Jiangsu, People's Republic of China).

Edasimüüja Euroopa Liidus: Little Doctor Europe Sp. z o. o. (57G Zawila Street, 30-390 Kraków, Poland, tel: +48 12 2684746, 12 2684747, faks: +48 12 268 47 53, e-mail: biuro@littledoctor.pl)

Info leheküljel www.littledoctor.sg

---

* - Little Doctor International (S) Pte. Ltd. arvestustel põhinevalt.

UA

ПРИЗНАЧЕННЯ ЧАСТИН ПРИЛАДУ (мал.1)

1. КОМПРЕСОР.
2. ПОВІТРЯНИЙ ЗАБІРНИК.
3. ГНІЗДО ДЛЯ ФІЛЬТРУ.
4. ГНІЗДО З ЗАПОБІЖНИКОМ.
5. ТУМБЛЕР.
6. ШТУЦЕР КОМПРЕСОРУ.
7. НЕБУЛАЙЗЕР LD-N105.
8. МАСКА ІНГАЛЯЦІЙНА ДОРОСЛА LD-N041.
9. МАСКА ІНГАЛЯЦІЙНА ДИТЯЧА LD-N040.
10. СУМОЧКА ДЛЯ ЗБЕРІГАННЯ.
11. ІНГАЛЯЦІЙНА ТРУБКА LD-N051.
12. НАСАДКА ДЛЯ ІНГАЛЯЦІЇ ЧЕРЕЗ НІС ДОРОСЛА LD-N058.
13. НАСАДКА ДЛЯ ІНГАЛЯЦІЇ ЧЕРЕЗ НІС ДИТЯЧА ЗА ДЕТЕ LD-N059.
14. МУНДШТУК ІНГАЛЯЦІЙНИЙ.
15. ФІЛЬТР ПОВІТРЯНИЙ ДЛЯ ІНГАЛЯТОРА.
16. РОЗПИЛЮВАЧ ІНГАЛЯЦІЙНИЙ "А" (ЖОВТ) LD-N001.
17. РОЗПИЛЮВАЧ ІНГАЛЯЦІЙНИЙ "В" (СИН) LD-N002.
18. РОЗПИЛЮВАЧ ІНГАЛЯЦІЙНИЙ "С" (ЧЕРВОН) LD-N003.
19. ЗАПАСНИЙ ЗАПОБІЖНИК 1А 250V.

(left column continued:) 11. ВЕРХНЯ ЧАСТИНА НЕБУЛАЙЗЕРУ. 12. РОЗПИЛЮВАЧ ІНГАЛЯЦІЙНИЙ "В" (СИН) LD-N002. 13. СОПЛО. 14. НИЖНЯ ЧАСТИНА НЕБУЛАЙЗЕРУ. 15. ШТУЦЕР НЕБУЛАЙЗЕРУ.

НЕБУЛАЙЗЕРНА ТЕРАПІЯ – ЩО ЦЕ?

Небулайзер – це пристрій для утворення та розпилення аерозолю. Слово «небулайзер» походить від латинського "nebula" (туман, хмара) та вперше було вжито в 1874 році для визначення обладнання, що перетворює рідку речовину в аерозоль для медичних цілей. Одним з перших портативних "аерозольних апаратів" було створено J. Sales–Girons в Парижі в 1859 році. Перші небулайзери використовували в якості джерела енергії струмінь пару та застосовувались для інгаляції парами смол та антисептиків хворих на туберкульоз. В теперішній час замість назви «небулайзер» часто використовують «інгалятор». Ціль небулайзерної терапії складається в доставці в дихальні шляхи терапевтичної дози препарату в аерозольній формі за короткий час. Безперервне подавання аерозолю дозволяє на протязі декількох хвилин утворити високу концентрацію лікарського засобу в верхніх, нижніх дихальних шляхах та легенях з низькою вирогідністю розвитку побічних явищ. Відповідно досягається ефективна бронходилатація (розширення бронхів), зникає потреба в шпиталізації або зменшується тривалість перебування у стаціонарі.

Компанія Little Doctor International (S) Pte. Ltd. пропонує Вам скористатися інгалятором LD-212C, відмінною особливістю якого є можливість використання ширшого спектру інгаляційних розчинів, малий залишковий об'єм лікарського препарату, надійність та простота використання. Ми вдячні Вам за Ваш вибір.

ЗАГАЛЬНІ ВІДОМОСТІ

Компресорний інгалятор LD призначено для лікування захворювань дихальних шляхів та легенів аерозолями розчинів лікарських препаратів в лікувальних установах та в домашніх умовах.

Це керівництво призначене для надання допомоги користувачеві з безпечної та ефективної експлуатації інгалятора LD.

Прилад повинен використовуватись у відповідності з правилами які подані в цієї інструкції, та не повині використовуватись з іншими цілями, ніж ті що подані тут. Важливо прочитати та зрозуміти все керівництво.

Функціонально прилад складається з повітряного компресору та небулайзеру (камери утворення аерозолю). Повітряний компресор, вмикач/вимикач живлення та повітряний фільтр поєднані в одному корпусі. Від повітряного компресору стиснене повітря крізь трубку подається до небулайзеру, де відбувається утворення аерозолю. Для охолодження компресора в корпус приладу примусово подається повітря.

ІНФОРМАЦІЯ З БЕЗПЕКИ

Щоб забезпечити правильне використання продукту, завжди слід дотримуватися основних заходів безпеки, включаючи попередження та застереження, наведені в цьому посібнику з експлуатації.

УВАГА

• Для режиму лікування слід дотримуватися вказівок Вашого лікаря або ліцензованого лікаря.
• Під час використання не накривайте компресор ковдрою, рушником або будь-чим іншим. Це може призвести до перегріву та несправності компресора.
• Не використовуйте пристрій в умовах можливої появи горючих газів або парів.
• Не використовуйте для розпилення в небулайзері мінеральну воду.
• Після кожного використання будь-які залишки лікарських засобів необхідно видалити. Завжди використовуйте свіжу порцію ліків.
• Не залишайте пристрій або його частини там, де вони можуть піддаватися екстремальним температурам або змінам вологості, наприклад, у транспортному засобі жаркі або холодні місяці або в місцях де він буде піддаватися впливу прямих сонячних променів

ОБЕРЕЖНО

• Не використовуйте безперервно прилад більше 20 хвилин; почекайте 40 хвилин перед його повторним використанням.
• Не залишайте прилад без нагляду під час його використання в рамках терапії немовлят, дітей або людей з порушеннями функцій організму, а також поряд з ними.
• Не вставляйте сторонні предмети в компресор.
• Переконайтеся, що повітряний фільтр чистий. Якщо фільтр змінив колір або ним не користувалися протягом 60 днів, його слід замінити.
• Переконайтеся, що комплект небулайзера зібраний правильно, повітряний фільтр встановлений належним чином, і інгаляційна трубка правильно приєднана до компресора і комплекту небулайзера. При неправильному приєднанні з інгаляційної трубки під час використання може просочуватися повітря.
• Перед кожним використанням оглядайте компресор (основний прилад) і частини небулайзера. Переконайтеся, що частини не мають пошкоджень, насадка і інгаляційна трубка не засмічені, і компресор функціонує справно.
• Не використовуйте прилад, якщо інгаляційна трубка скручена.
• Не блокуйте кришку повітряного фільтра.
• Не міняйте відбійник, насадку в ємності для препарату або будь-яку деталь в комплекті небулайзера.
• Ніколи не наливайте більше 10 мл препарату в ємність.
• Не використовуйте прилад при температурі вище 40 ° C.
• Не нахиляйте комплект небулайзера під кутом більше 45°. Терапевтичний препарат може потрапити в рот.
• Не трусіть комплект небулайзера при використанні приладу.
• Бережіть компресор або будь-які компоненти від сильних ударів, наприклад, падіння на підлогу.
• Прилад призначений для медичного використання тільки на людях.
• Забороняється розбирати прилад або самостійно ремонтувати будь-яку його частину або компонент.
• Використовуйте прилад тільки в призначених цілях згідно з цим керівництвом. Не використовуйте приладдя, які не рекомендовані виробником.
• При утилізації приладу, його частин і компонентів, а також допоміжних пристроїв необхідно керуватися відповідними регламентами, що діють у вашому регіоні.

Неналежна утилізація може призвести до забруднення навколишнього середовища

• Переконайтеся, що інгаляційна трубка надійно прикріплена до компресора (основного приладу) і до частин небулайзера і її кріплення не ослаблено.

Злегка покрутіть ингаляционную трубку при вставлянні її в роз'єми, щоб запобігти її від'єднанню під час використання

РИЗИК УДАРУ ЕЛЕКТРИЧНИМ СТРУМОМ

• Ніколи не використовуйте прилад, якщо його кабель живлення вологий.
• Не можна підключати шнур живлення до мережі і відключати від неї вологими руками.
• Не занурюйте компресор (основний прилад) в воду або інші рідини.
• Не допускайте потрапляння бризок води або інших рідин на компресор. Ці частиини не є водонепроникними. При попаданні бризок слід негайно відключити електроживлення і насухо витерти прилад марлею або іншим м'яким абсорбуючим матеріалом.
• Не використовуйте і не зберігайте прилад у вологих місцях або поза приміщенням. Використовуйте його тільки при допустимій робочій температурі і вологості.
• Не перевантажуйте розетки електроживлення. Підключайте прилад тільки до мережі з відповідною напругою.
• Не використовуйте подовжувачі. Вставляйте шнур живлення безпосередньо в розетку електроживлення.
• Вимкніть прилад від електромережі після використання. Не залишайте без нагляду підключений до мережі прилад.
• Відключіть шнур живлення від електромережі перед чищенням приладу.
• Перед використанням допоміжного приладдя повністю прочитайте інструкції.
• Не розміщуйте обладнання так, щоб воно ускладнювало використання пристроїв на роз'єднання.
• Перемикач живлення використовується для відключення приладу від мережі електроживлення.
• Напрямок руху важеля перемикача живлення повинно відповідати IEC 60447.

ТЕХНІЧНЕ ОБСЛУГОВУВАННЯ І ЗБЕРІГАННЯ

• Зберігайте прилад поза зоною доступу дітей. Прилад оснащений дрібними деталями, які можуть бути проковтнуті.
• Не залишайте залишки миючого засобу в частинах небулайзера. Промийте його частини чистою гарячою водопровідною водою після дезінфекції.
• Промивайте частини небулайзера після кожного використання. Висушіть частини безпосередньо після миття.
• Не зберігайте ингаляційну трубку із залишками вологи або препарату усередині. Це може привести до інфекції через розмноження бактерій.
• Зберігайте прилад і його компоненти в чистому і безпечному місці.
• Не переносьте і не залишайте небулайзер з терапевтичним препаратом в ємності для препарату.
• Ніколи не кладіть і не намагайтеся сушити прилад, його компоненти, частини небулайзера в мікрохвильовій печі.
• Не закручуйте шнур живлення навколо компресора (основного приладу).

Далі перелічуються види технічного обслуговування і ремонту, що здійснюються оператором або виробником і дистриб'ютором.

СЕРВІСНЕ ОБСЛУГОВУВАННЯ ТА ДОГЛЯД	ВІДПОВІДАЛЬНА ОСОБА
Заміна інгаляційної трубки	Оператор
Заміна частини, що накладається	Оператор
Заміна повітряного фільтра	Оператор
Очищення поверхні приладу	Оператор
Щоденний догляд та дезінфекція	Оператор
Всі компоненти, які підлягають ремонту або заміні шляхом розбирання приладу	Авторизований сервісний центр дистриб'ютора або виробника

ОБЕРЕЖНО:

• Забороняється модифікувати даний прилад без ліцензії від виробника.
• Забороняється проводити технічне обслуговування і догляд під час використання приладу пацієнтом.

ДОГЛЯД, ЗБЕРЕЖЕННЯ, РЕМОНТ ТА УТИЛІЗАЦІЯ

• Провадьте регулярне чищення приладу та всього приладдя. Все приладдя рекомендовано протирати 3% розчином перекису водню з додаванням 0,5% розчину миючого засобу (наприклад прального порошку). Після цього необхідно ретельно промити під струменем води небулайзер. Мундштуки та насадки для носу допускають обробку кип'ятінням на протязі 10 хвилин або автоклавуванням при температурі до 150°C. Після обробки протріть насухо всі частини приладу м'якою тканиною.
• Регулярно перевіряйте чи не забруднений фільтр та за необхідністю замінюйте його. Для заміни фільтру відкрийте гніздо для фільтру; встановіть новий фільтр; закрийте гніздо для фільтру. Рекомендовано провадити заміну фільтру не менше одного разу на рік.
• За необхідністю провадьте ремонт тільки в спціалізованих установа.
• Термін придатності компресора складає 5 років з моменту його виробництва. Термін придатності витратних матеріалів складає 1 рік. Рік виробництва вказано на упаковці. Після закінчення встановленого терміну придатності необхідно періодично звертатися до фахівців (до спеціалізованих ремонтних установ) для перевірки технічного стану приладу, та якщо необхідно, для проведення його утилізації у відповідності з діючими правилами утилізації у Вашому регіоні. Спеціальні умови утилізації виробником не зазначені.

ПОРЯДОК ВИКОРИСТАННЯ

Підготовка приладу до інгаляції.

Важливо: Перед використанням приладу в перший раз необхідно провести його повну чистку, як зазначено в п.1 розділу "Догляд, збереження, ремонт та утилізація".

1. Встановіть інгалятор перед собою на столі. Переконайтеся, що прилад вимкнено (тумблер живлення знаходиться в положенні "0"), а кабель живлення не підключено до електромережі.
2. Зніміть верхню частину небулайзера, повернувши її проти годинникової стрілки (мал.2.а).
3. Встановіть необхідний розпилювач.

В заводській комплектації всередині небулайзера встановлений розпилювач "В" синього кольору, який є ефективним для впливу на всі дихальні шляхи.

Для більш ефективного впливу лікарських засобів на верхні дихальні шляхи встановіть, замість синього розпилювача, розпилювач "С" червоного кольору.

Для більш ефективного впливу лікарських засобів на нижні дихальні шляхи – розпилювач "А" жовтого кольору, який складається з двох частин (мал. 2.b). Графіки диференційного розподілу часток за масою для різних розпилювачів показані на мал. 3. Для ефективної доставки лікарських засобів до певного участку дихальних шляхів необхідно використовувати відповідний розпилювач.

4. Залийте в нижню частину небулайзера інгаляційний розчин. Дозування не повинне перевищувати рекомендоване Вашим лікарем. Кількість розчину в небулайзері визначається за допомогою рисок на корпусі. Максимальний об'єм резервуару 10мл.
5. Закріпіть на небулайзері верхню частину, повернувши її за годинниковою стрілкою до упору.
6. В залежності від типу інгаляції використовуйте мундштук, насадку для носу, або маску (мал.2.с).

При використанні маски для інгаляцій або насадки для носу муфту використовувати не потрібно – вони під'єднуються безпосередньо до верхньої частини небулайзер.

Небулайзер тримайте вертикально або приєднайте до корпусу приладу за допомогою кутового тримача.

ВАЖЛИВО: Кожному пацієнту рекомендовано користуватися індивідуальним мундштуком, маскою та/або насадкою для носу.

7. Підключіть кабель живлення до електромережі.
8. Під'єднайте інгаляційну трубку одним кінцем до штуцера компресора, а іншим до штуцера небулайзера.
9. Ввімкніть інгалятор, перемкнувши тумблер живлення в положення "І". ПРИЛАД ГОТОВИЙ ДЛЯ ПРОВЕДЕННЯ ІНГАЛЯЦІЇ.

ПРОВЕДЕННЯ ІНГАЛЯЦІЇ

Тривалість проведення одного сеансу лікування зазвичай не повинна перевищувати 20 хвилин. Проконсультуйтесь з Вашим лікарем відносно тривалості процедури інгаляції.

Під час проведення інгаляції будьте завжди спокійні та розслаблені. Дихання повинно бути повільним та глибоким, аби препарат добре заповнював легені та досягав глибоких відділів бронхів.

Затримайте на короткий час дихання, потім повільно видихніть. Не намагайтеся дихати дуже часто. Робіть паузи якщо відчуваєте в них необхідність.

АКТИВОВАНИЙ ВДИХАННЯМ НЕБУЛАЙЗЕР (мал.4)

Спеціальна конструкція небулайзеру у вигляді під'єднаних певним чином камер, задає різні шляхи повітряних потоків при вдиханні і видиханні.

Це дає можливість при вдиханні отримати повітряний поток з більшою концентрацією аерозолю, а при видиханні зменшити втрати аерозолю. Ефективність інгаляції з використанням активованого вдиханням небулайзера значно збільшується.

ЗАВЕРШЕННЯ ІНГАЛЯЦІЇ

Після того як інгаляційний розчин витрачено, або вийшов час проведення інгаляції що був рекомендований лікарем, вимкніть прилад перевівши тумблер живлення в положення "0" та вийміть кабель живлення з розетки.

Після проведення інгаляції подихайте деякий час свіжим повітрям для забезпечення кращого лікувального ефекту.

Після кожного використання приладу залишки препарату повинні бути видалені з нього. Вичистіть та вимийте прилад як зазначено в п.1 розділу "Догляд, збереження, ремонт та утилізація".

ОСНОВНІ ТЕХНІЧНІ ХАРАКТЕРИСТИКИ

Модель	LD-212C
Тип	компресорний
Електроживлення	AC 230V, 50Hz
Потужність споживання	190VA
Гранічний тиск	210kPa~400kPa
Вільний потік в діапазоні	≥7L/min
Тиск розпилення	60kPa~180kPa
Рівень шуму, не більше	~51 дБ*
Об'єм резервуару для інгаляційного розчину	10 мл
Продуктивність отримання аерозолю, приблизно	
розпилювач інгаляційний «А» LD-N001 розпилювач інгаляційний «В» LD-N002 розпилювач інгаляційний «С» LD-N003	0.3 мл/хв* 0.4 мл/хв* 0.5 мл/хв*
Середній розмір частинок аерозоля (MMAD)	
розпилювач інгаляційний «А» LD-N001 розпилювач інгаляційний «В» LD-N002 розпилювач інгаляційний «С» LD-N003	3.5 мкм* 4.0 мкм* 5.0 мкм*
Максимальний час безперервної роботи	20 хвилин
Час охолодження	40 хвилин

Умови експлуатації приладу:	
Температура оточуючого повітря, вологість/ атмосферний тиск	10°C ~ 35°C 15%-80% 86~106 кПа
Умови збереження та транспортування приладу:	
Температура оточуючого повітря, вологість/ атмосферний тиск	-20°C ~ 40°C 15%-95% 50~106 кПа
Габаритни размери (компресор)	130x95x205 mm
Маса (компресор)	~1300 г
Ступінь забруднення	Ступінь 2
Категорія перенапруги	Категорія II
Великі висоти (м)	2000m
Рік виробництва	Рік і місяць виробництва позначені у серійному номері після символу «А». Серійний номер розташований на нижній частині корпусу приладу.

РОЗШИФРОВКА СИМВОЛІВ:

CE 0123 Відповідність Директиві 93/42/EEC

EC REP Уповноважений представник у ЄС

Виробник

Знак відповідності Технічному регламенту України

Важливо: Прочитайте інструкцію

Берегти від вологи

Клас захисту II

Виріб типу BF

Умови зберігання, транспортування та використання

SN Serial number

Дата редакції цього Посібника з експлуатації вказана на останній сторінці у вигляді EXXX / YYMM / NN, де YY - рік, MM - місяць, а NN - номер редакції.

Технічні характеристики можуть змінюватися без попереднього повідомлення з метою поліпшення експлуатаційних властивостей та якості виробу.

ПОШУК ТА УСУНЕННЯ НЕСПРАВНОСТЕЙ

Відсутність виникнення аерозолю може відбуватись за слідуючих нижчевказаних причин:

• Відсутність електроживлення в мережі. Невідповідність напруги електроживлення вимогам. Поганий контакт вилки з розеткою живлення
• Відсутність інгаляційного розчину в небулайзері. Додайте необхідну кількість розчину в небулайзер.
• Засмічення сопла небулайзера залишками чи осадом інгаляційного розчину. Прочистіть сопло небулайзеру. При чищенні не використовуйте металеві предмети, що можуть порушити геометрію сопла.
• Перекручена інгаляційна трубка. Розправте інгаляційну трубку таким чином, аби постачанню повітря до небулайзеру ніщо не перешкоджало.

ГАРАНТІЙНІ ЗОБОВ'ЯЗАННЯ

Гарантійні зобов'язання оформлюються гарантійним талоном при продажу приладу покупцю. Гарантія не розповсюджується на витратні матеріали (маски, мундштуки, трубки та ін.).

ВІДОМОСТІ ПРО СЕРТИФІКАЦІЮ ТА ДЕРЖАВНУ РЕЄСТРАЦІЮ

Виробництво приладів сертифіковано за міжнародним стандартом ISO 13485. Цей прилад відповідає вимогам MDD 93/42/EEC, за міжнародним стандартом EN 980, EN 1041, EN 1060-1, EN 1060-3, EN 10601-1-2, ISO 14971.

Відповідає вимогам Технічного регламенту щодо медичних виробів, затвердженому Постановою КМУ від 02.10.2013 №753.

Вироблено під контролем і для Little Doctor International (S) Pte. Ltd., 7500A BEACH ROAD #11-313 THE PLAZA SINGAPORE 199591. Yishun Central P. O. Box 9293 Singapore 917699 (ЛІТТЛ ДОКТОР ІНТЕРНЕШНЛ (С) Пте. Лтд., 35 Селедж Роад №09-02 Парклайн Шопінг Мол, Сінгапур. Ішун Централ, Поштова скринька 9293, Сінгапур, 917699).

Виробник: Little Doctor Electronic (Nantong) Co., Ltd., No.8, Tongxing Road Economic & Technical Development Area, 226010 Nantong, Jiangsu, P. R. China (Літтл Доктор Електронік (Нантонг) Ко. Лтд., Ном.8, Тонгксінг Роад Економік енд Текнікал Девелопмент Еріа, 226010 Нантонг, Джиангсу, КНР).

Уповноважений представник в Україні: Приватне підприємство „Торгівельно-промислова компанія „Ергоком" вул. Довженка, 10, м. Київ, 03057, Україна. Тел./факс: (+38 044) 492-79-55/ (+38 044) 404-48-67.

Email: info@ergocom.ua

www.ergocom.ua

---

* - Дані, отримані компанією Little Doctor International (S) Pte. Ltd.

GUIDANCE AND MANUFACTURE'S DECLARATION – ELECTROMAGNETIC EMISSION FOR ALL EQUIPMENT AND SYSTEMS

Guidance and manufacture's declaration – electromagnetic emission

The LD-212C is intended for use in the electromagnetic environment specified below. The customer of the user of the LD-212C should assure that it is used in such environment.

Emission test	Compliance	Electromagnetic environment – guidance
RF emissions CISPR 11	Group 1	The LD-212C uses RF energy only for its internal function. Therefore, its RF emissions are very low and are not likely to cause any interference in nearby electronic equipment.
RF emissions CISPR 11	Class B	The LD-212C uses RF energy only for its internal function. Therefore, its RF emissions are very low and are not likely to cause any interference in nearby electronic equipment.
Harmonic emissions IEC 61000-3-2	Class A	
Voltage fluctuations/ flicker emissions IEC 61000-3-3	Complies	

Záruční list / Garantinis talonas / Garantijas talons / Garantiitunnistus / Гарантійний талон

Model / Modelis / Modelis / Mudel / Модель

Datum prodeje / Pardavimo data / Pārdošanas datums / Müügikuupäev / Дата продажу

Sériové číslo / Serijos numeris / Sērijas numurs / Seerianumber / Серійний номер

Záruční doba / Garantinis laikotarpis / Garantijas periods / Garantii periood / Гарантійний термін

Jméno kupujícího / Pirkėjo vardas / Pircēja vārds / Ostja nimi / Ім'я покупця

Podpis prodejce / Pardavėjo parašas / Pārdevēja paraksts / Müüja allkiri / Підпис продавця

Pečeť (razítko) prodávajícího / Parduodančios įmonės antspaudas (štampas) / Kompānijas – pārdevēja zīmogs (spiedogs) / Müügiorganisatsiooni pitsat (tempel) / Печатка (штамп) торгівельної установи

Vyplňuje zástupce autorizovaného servisního střediska / Pildo autorizuoto serviso centro atstovas / Aizpilda autorizēta servisa centra pārstāvis / Täidab volitatud teeninduskeskuse esindaja / Заповнюється представником авторизованого сервісного центру.

Datum / Data / Datums / Kuupäev / Дата	*Servisní poznámky / Žymos apie serviso priežiūrą / Atzīmes par servisa apkalpošanu / Teostatud hoolduste märkmed / Відмітки про сервісне обслуговування*

Little Doctor Electronic (Nantong) Co., Ltd., No.8, Tongxing Road Economic & Technical Development Area, 226010 Nantong, Jiangsu, People's Republic of China

EC REP Little Doctor Europe Sp. z o.o. 57G Zawila Street Krakow 30-390 Poland

CE 0123

UA.TR.001